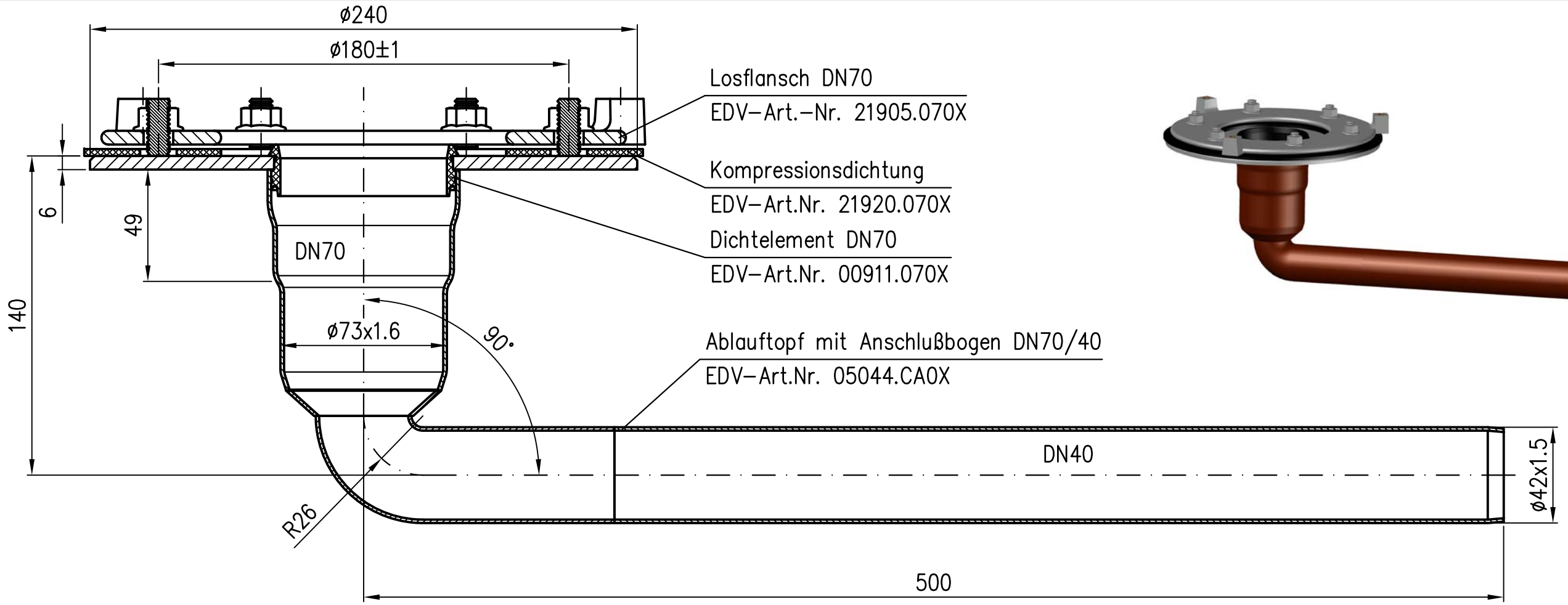

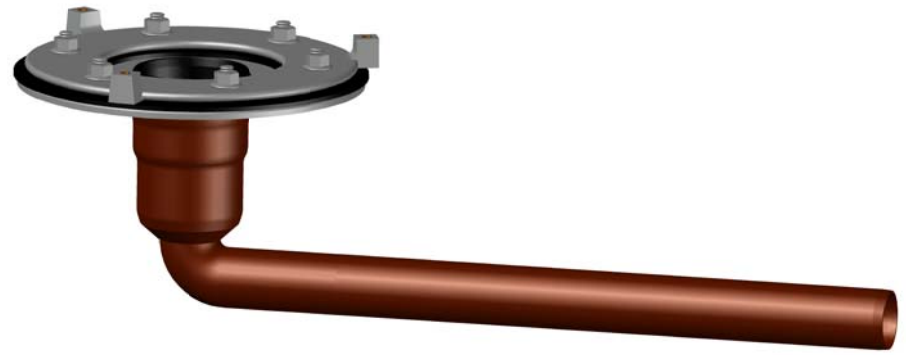

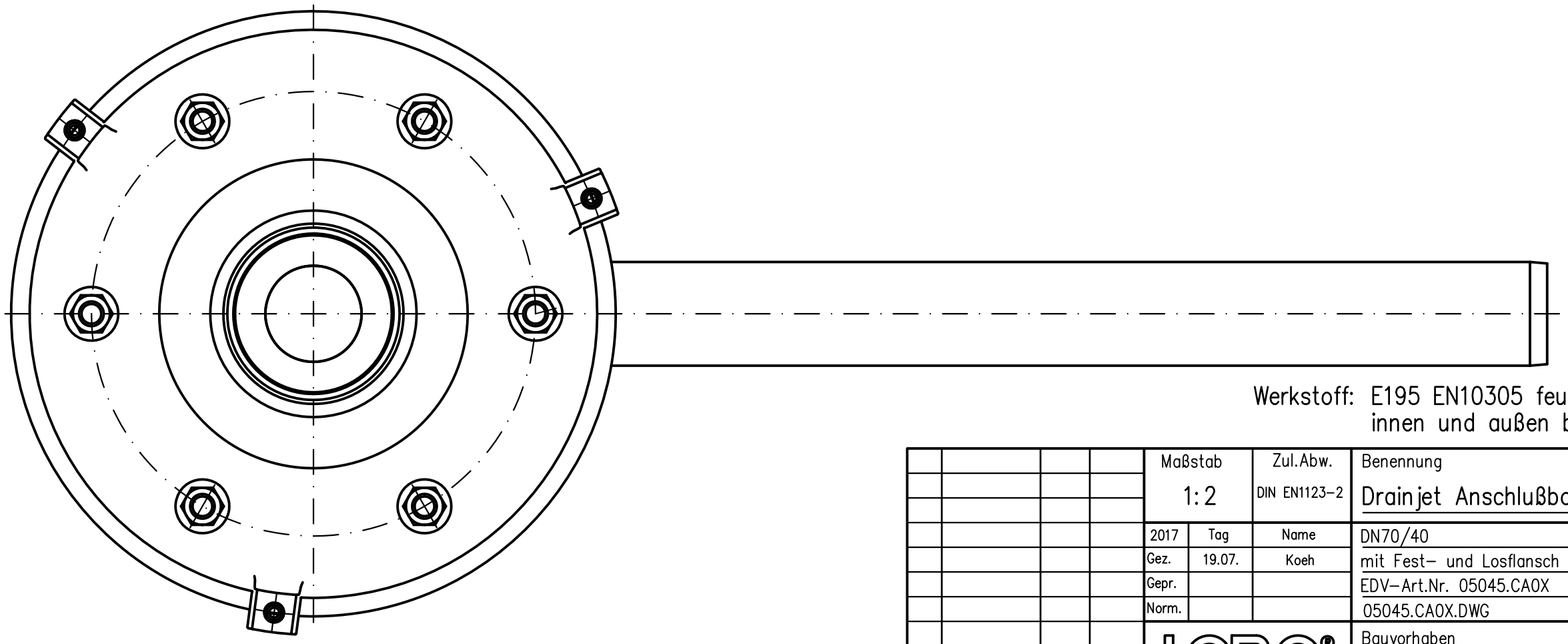

Werkstoff: E195 EN10305 feuerverzinkt
innen und außen beschichtet

Index	Änderung	Tag	Name					
				Maßstab 1:2		Zul.Abw. DIN EN1123–2	Benennung Drainjet Anschlußbogen	Zeichnungs Nr. 05045.CA0X
				2017	Tag	Name	DN70/40	Ersatz für:
				Gez.	19.07.	Koeh	mit Fest– und Losflansch	
				Gepr.			EDV–Art.Nr. 05045.CA0X	ersetzt durch:
				Norm.			05045.CA0X.DWG	
				LORO®			Bauvorhaben	