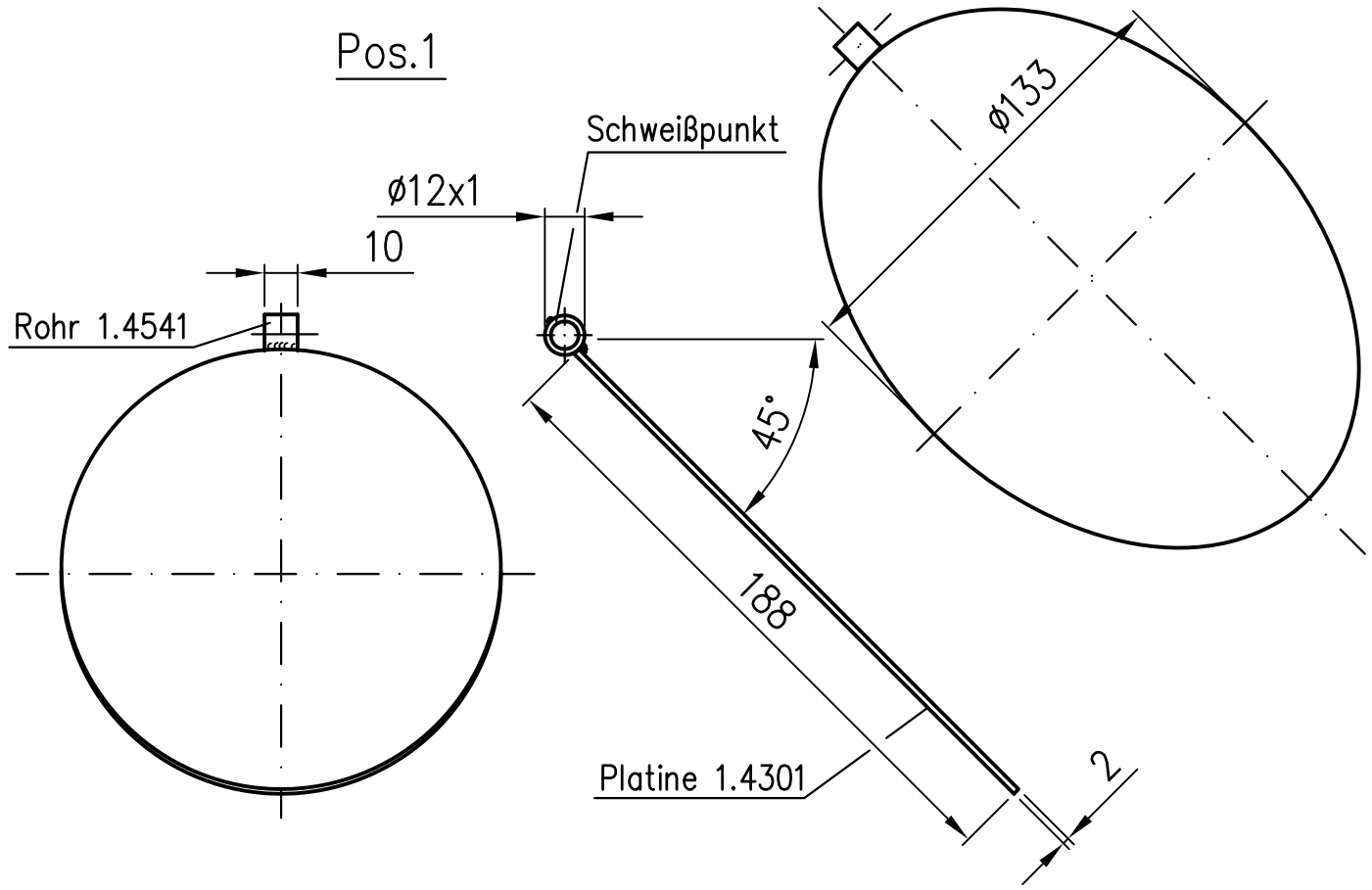

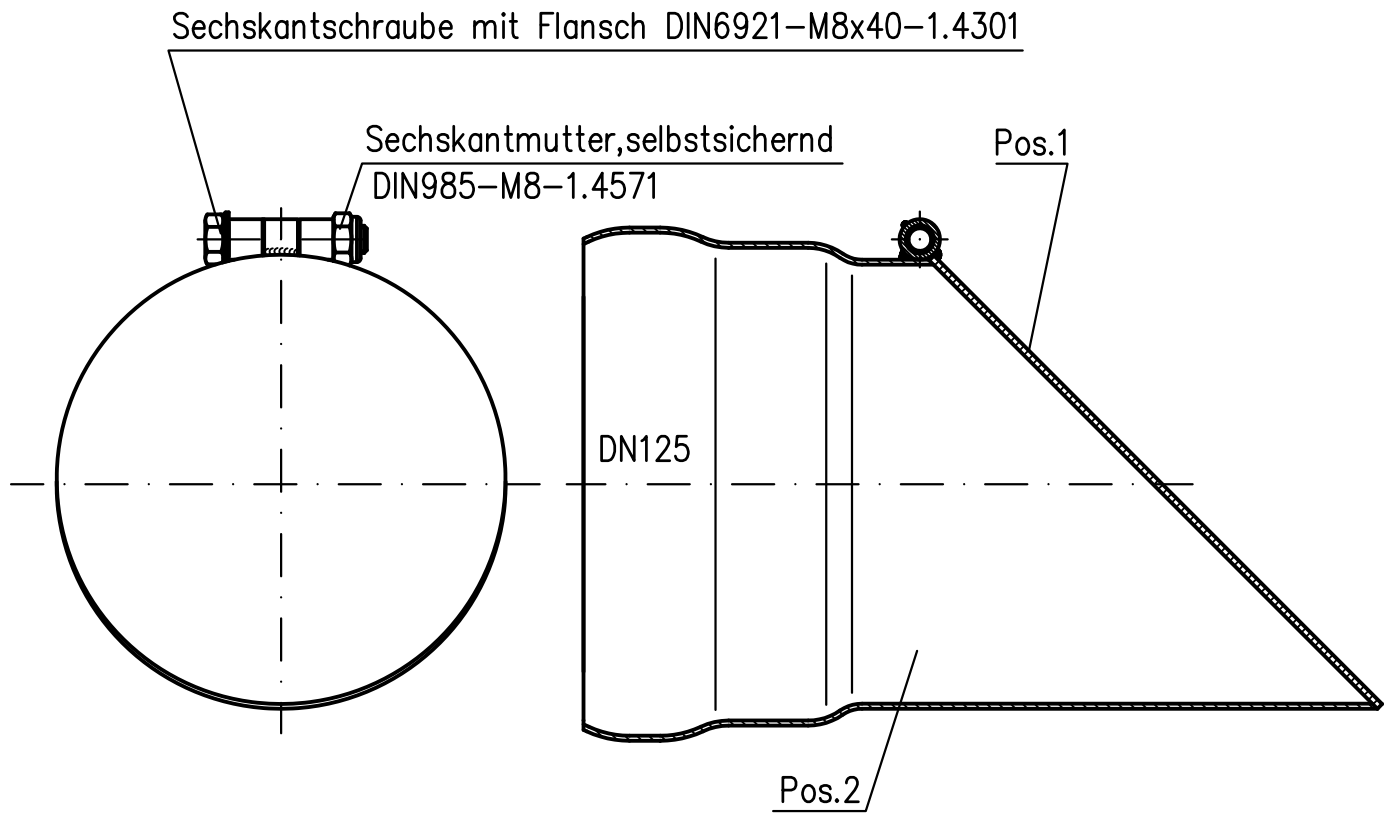

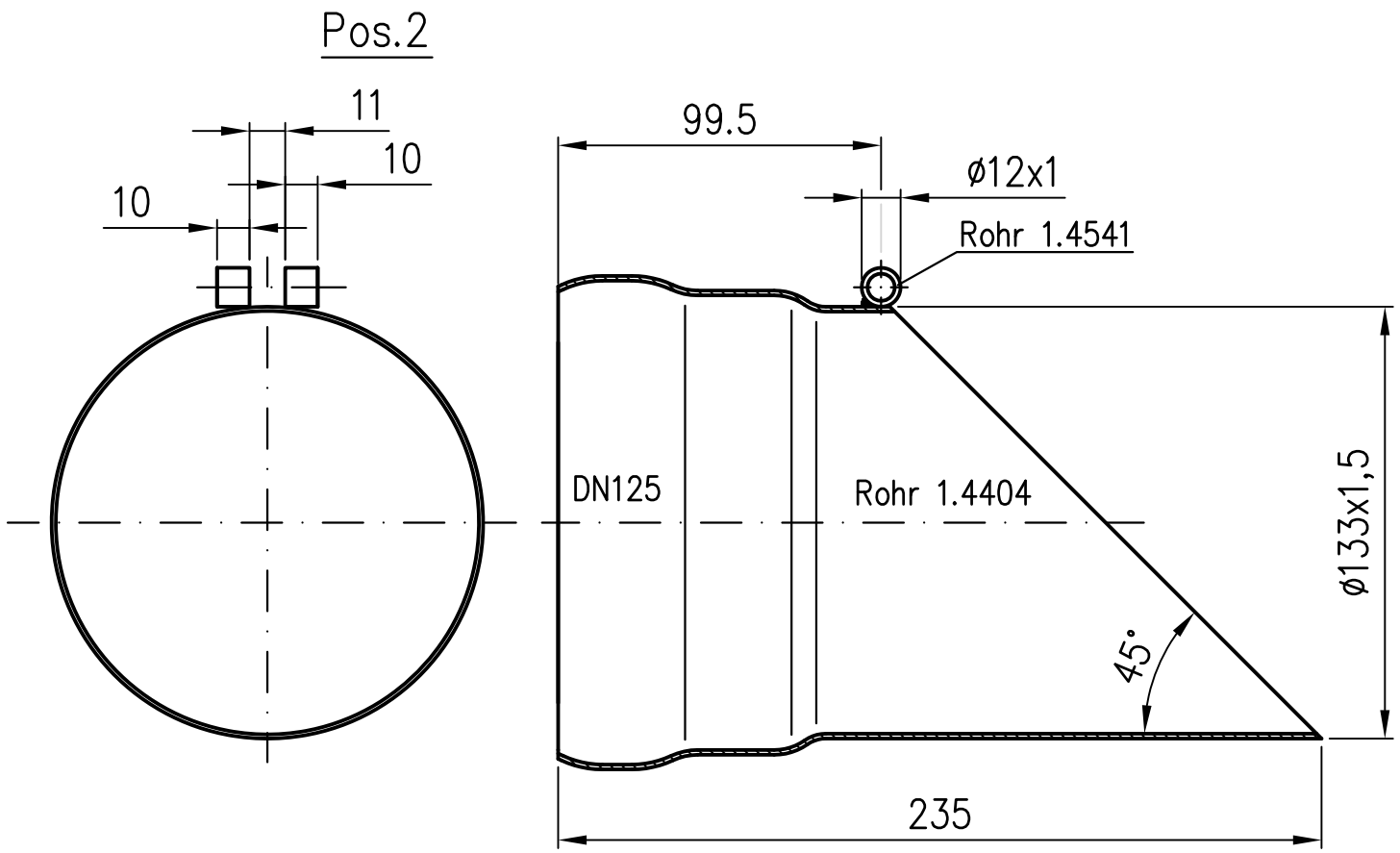

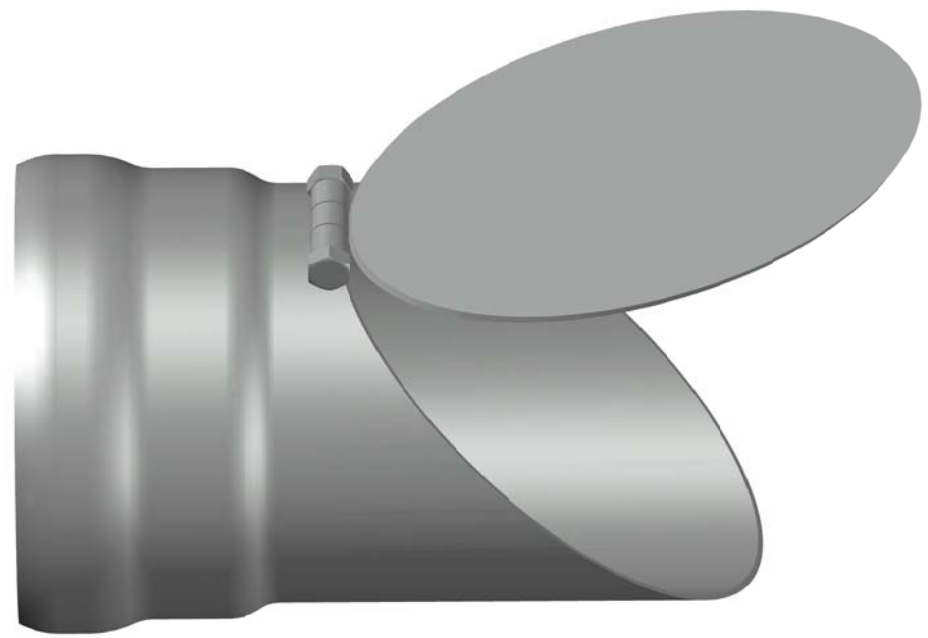

Werkstoff: Edelstahl

Index	Änderung	Tag	Name				
				Maßstab 1:2	Zul. Abw. DIN EN 1124-3	Benennung Froschklappe DN125	Zeichnungs Nr. 04320.125X
				2016	Tag	Name	Edelstahl
				Gez.	19.07	Peters	Ersatz für:
				Gepr.	20.07.	He	ersetzt durch:
				Norm.	20.07.	Schm	04320.125X.dwg
				LORO			Bauvorhaben

Diese Zeichnung ist urheberrechtlich geschuetzt und bleibt unser Eigentum. Sie darf weder ganz noch teilweise vervielfaeltigt und nicht an Dritte weitergegeben werden.