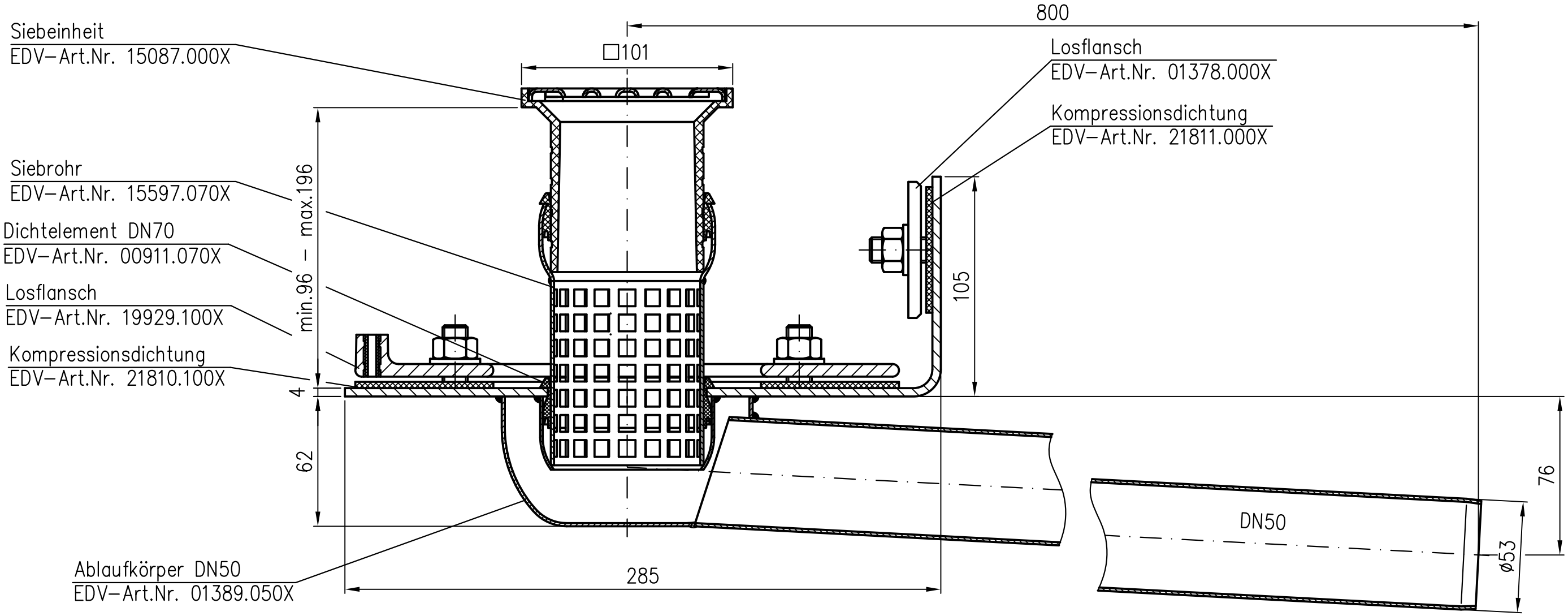

Spaltbreite zwischen Fest– und Losflansch ohne Dichtung max. 3.5mm

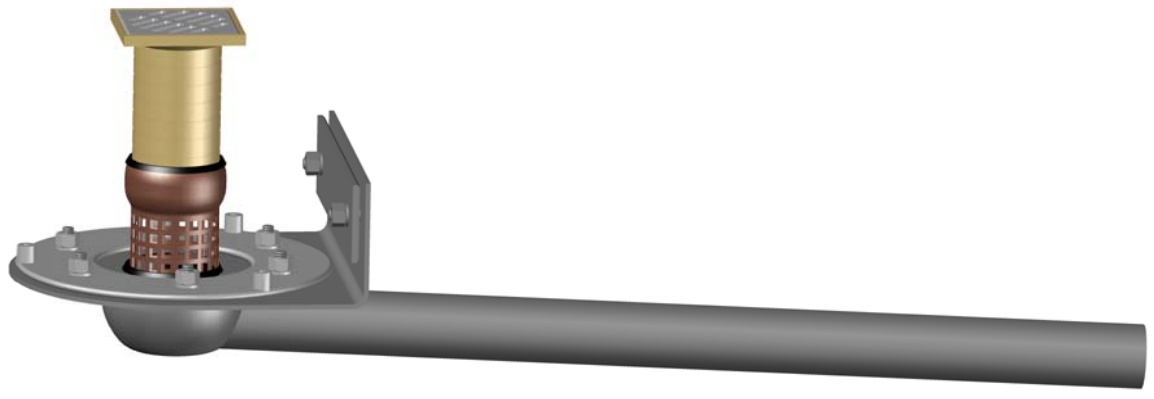

Erstellt mit AUTOCAD 2004

Index	Änderung	Tag	Name

Maßstab		Zul. Abw.
1:2		DIN EN1123–2
2014	Tag	Name
Gez.	03.12.	Koeh
Gepr.		
Norm.		

LORO

Benennung: Attika–Balkonablauf

Kompletteinheit DN50
für Folienklemmung
EDV–Art.Nr. 01572.050X
01572.050X.DWG

Zeichnungs Nr.: 01572050X

Ersatz für:

ersetzt durch:

Bauvorhaben

Diese Zeichnung ist urheberrechtlich geschützt und bleibt unser Eigentum. Sie darf weder ganz noch teilweise verfielfältigt und nicht an Dritte weitergegeben werden.