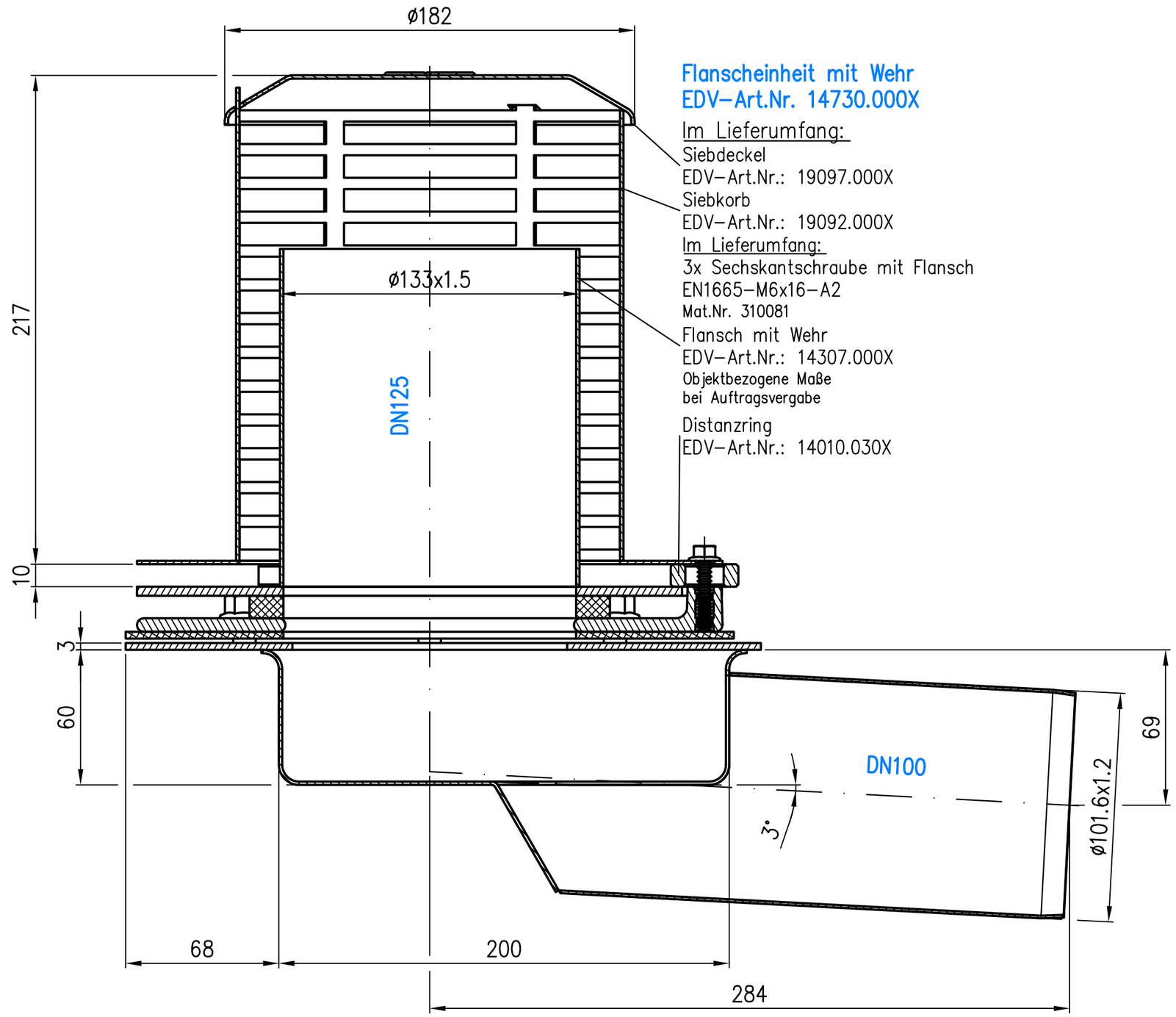

Flanscheinheit mit Wehr
EDV–Art.Nr. 14730.000X

Im Lieferumfang:
Siebdeckel
EDV–Art.Nr.: 19097.000X
Siebkorb
EDV–Art.Nr.: 19092.000X
Im Lieferumfang:
3x Sechskantschraube mit Flansch
EN1665–M6x16–A2
Mat.Nr. 310081
Flansch mit Wehr
EDV–Art.Nr.: 14307.000X
Objektbezogene Maße
bei Auftragsvergabe
Distanzring
EDV–Art.Nr.: 14010.030X

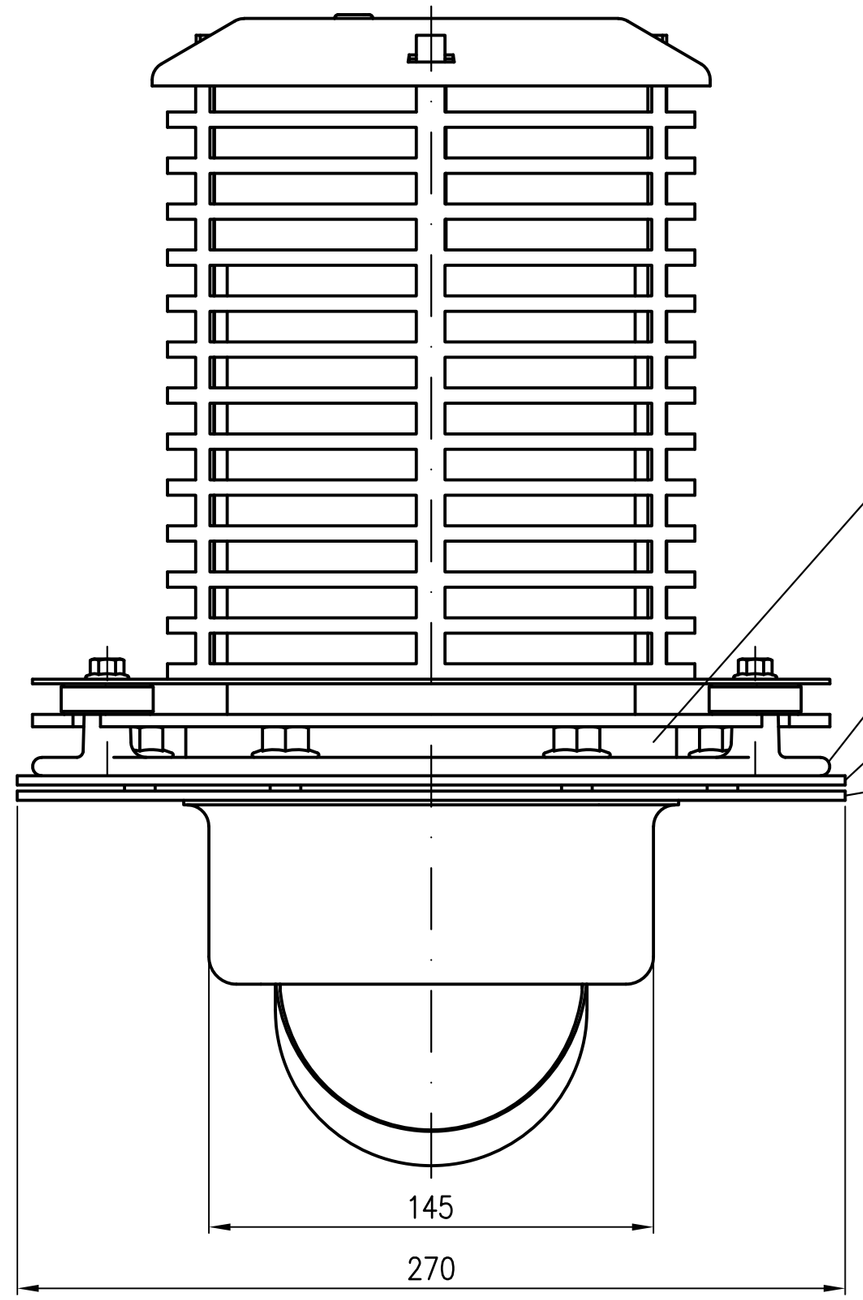

Kompressionsdichtung 10mm
EDV–Art.Nr. 21816.070X

Attika–Grundeinheit
EDV–Art.Nr. 13900.100X

Im Lieferumfang:
Losflansch
EDV–Art.Nr.: 19929.100X
Kompressionsdichtung 3mm
EDV–Art.Nr.: 21810.100X
Grundkörper DN100
EDV–Art.Nr.: 01386.100X
Im Lieferumfang:
6x Sechskantmutter mit Flansch
EN1661–M10–A4
Mat.Nr. 310004

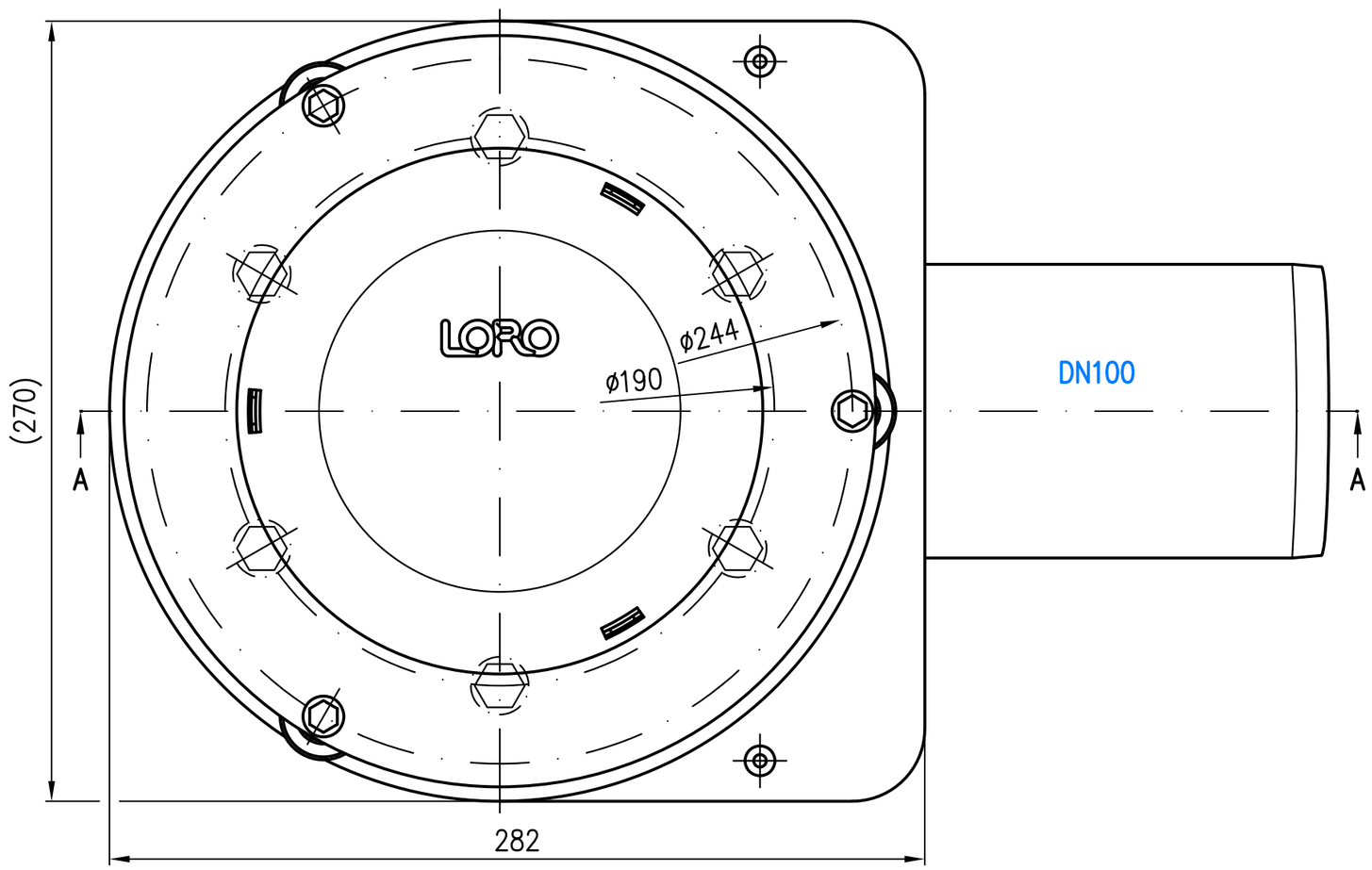

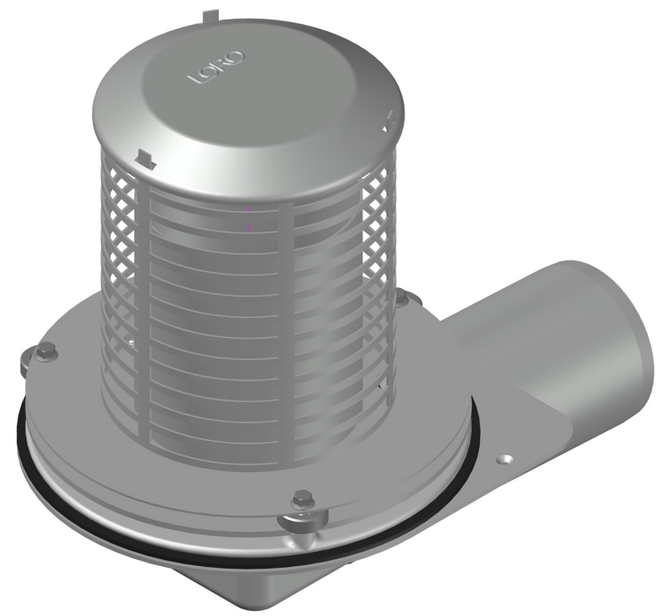

Prüfungsnummer:		Werkstoff: Grundkörper aus Edelstahl	
Maßstab 1:2	Zul. Abw. DIN EN 1124–3 DIN EN 1253 ISO 2768–m	Benennung: Notablauf DN100	Zeichnungs Nr.: 01491.100X
2015 / Tag / Name		mit variablem Wehr	Ersatz für:
Gez. 16.08. Koeh			
Gepr. 23.11.23 Jä		EDV–Art.Nr. 01491.100X	ersetzt durch:
Norm. 28.11.23 Schm		01491.100X.DWG	
LORO®		Bauvorhaben	Gewicht kg 6.8

Index	Änderung	Tag	Name

Diese Zeichnung ist urheberrechtlich geschuetzt und bleibt unser Eigentum. Sie darf weder ganz noch teilweise vervielfaeltigt und nicht an Dritte weitergegeben werden.