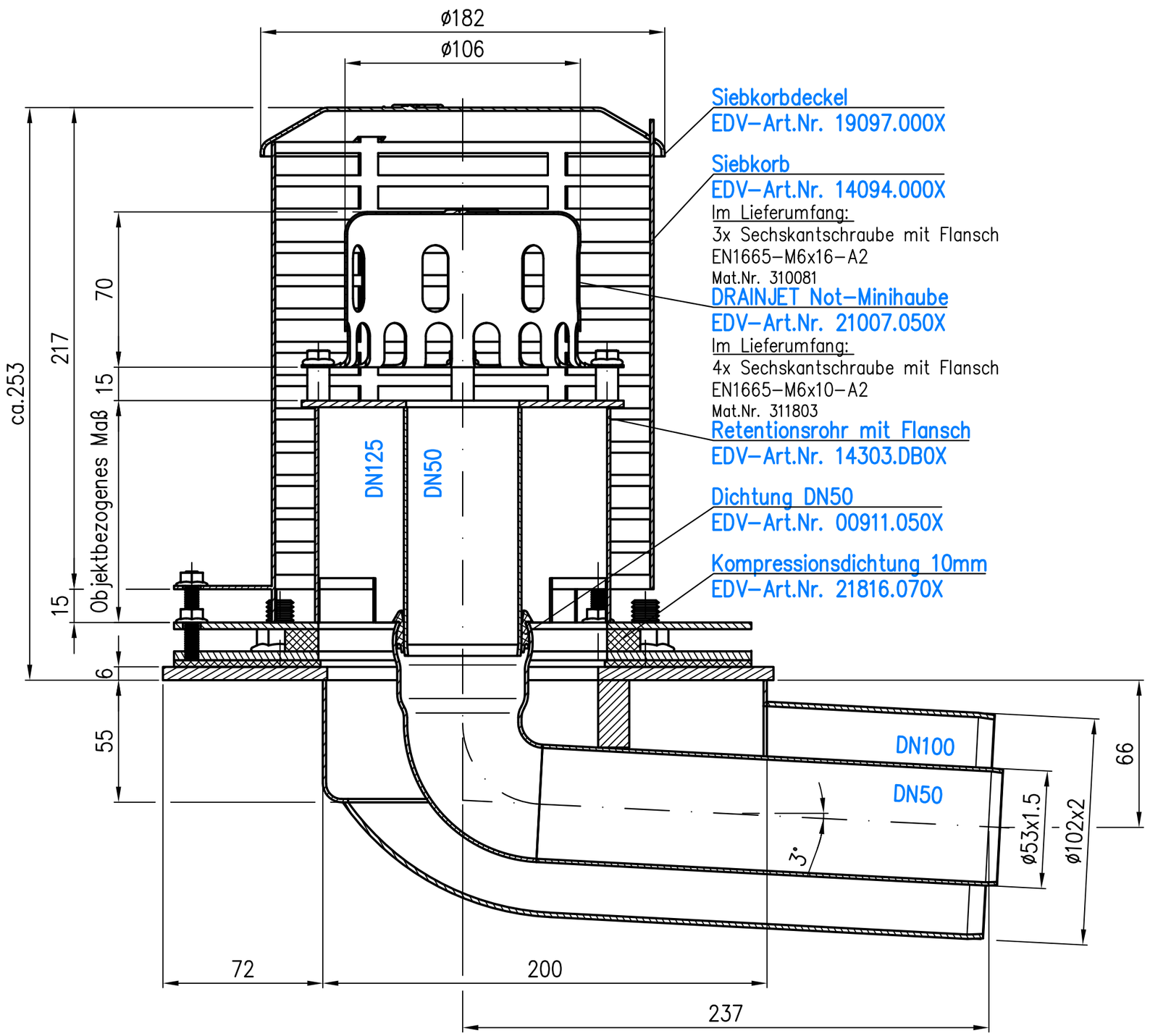

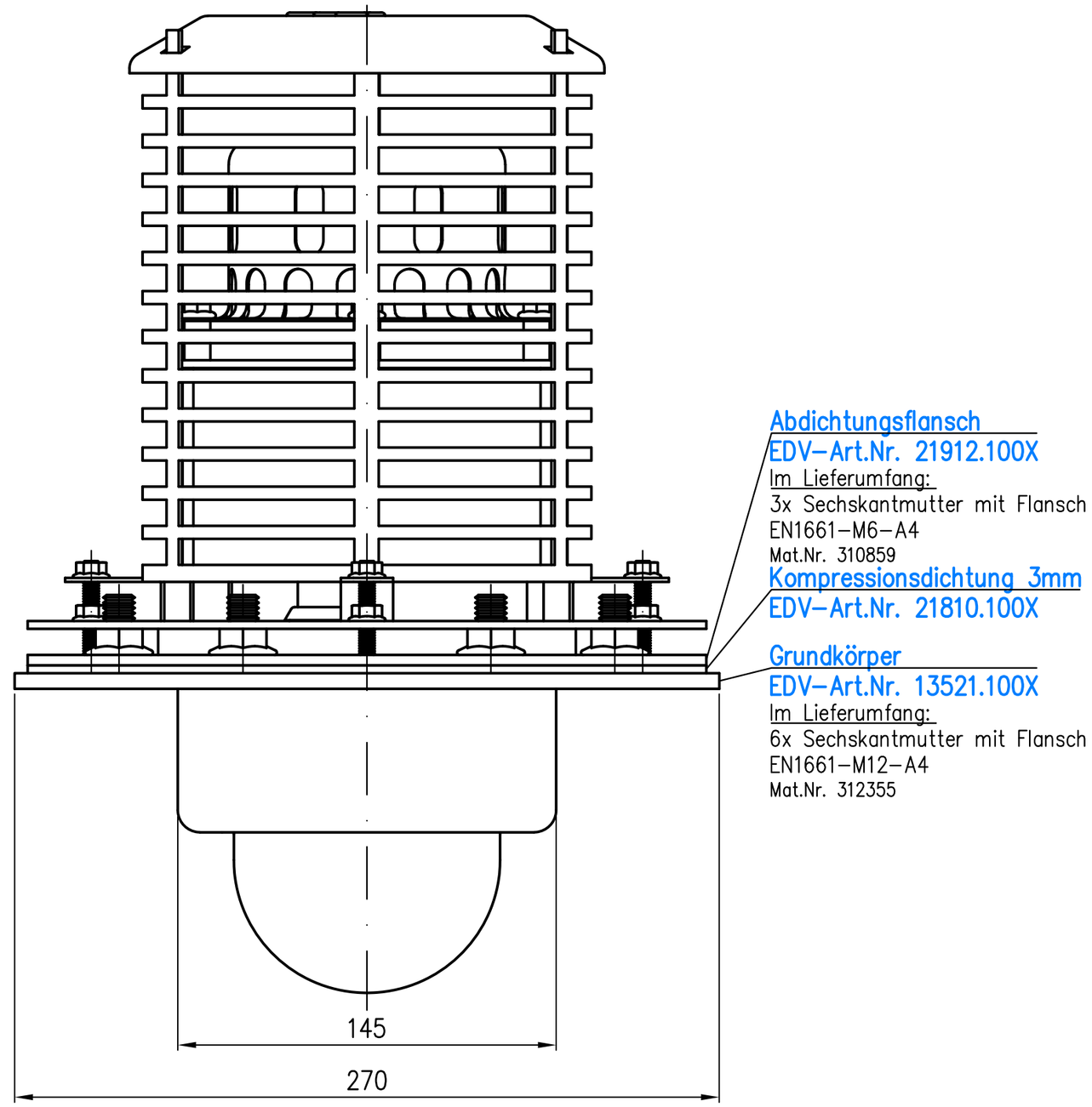

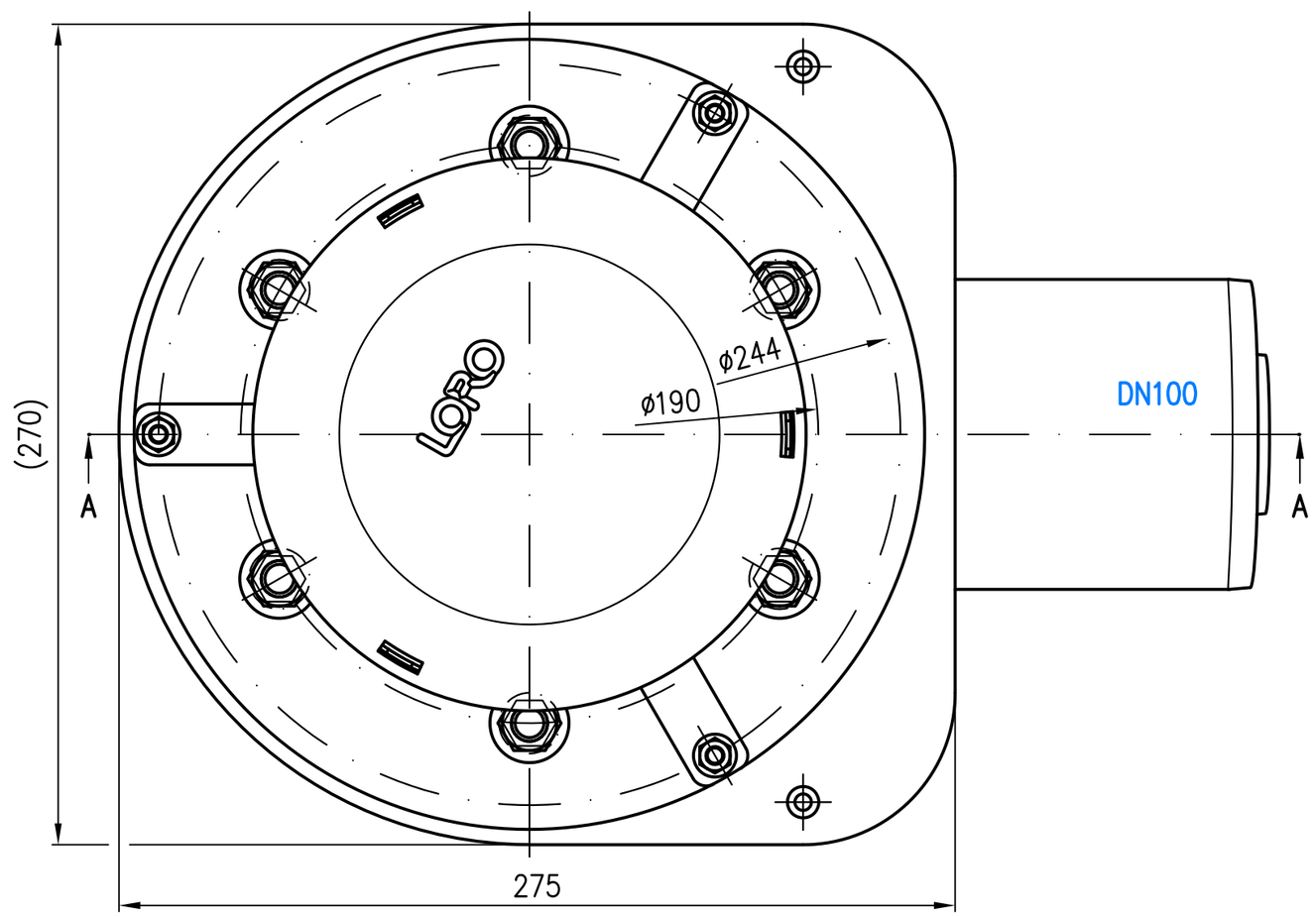

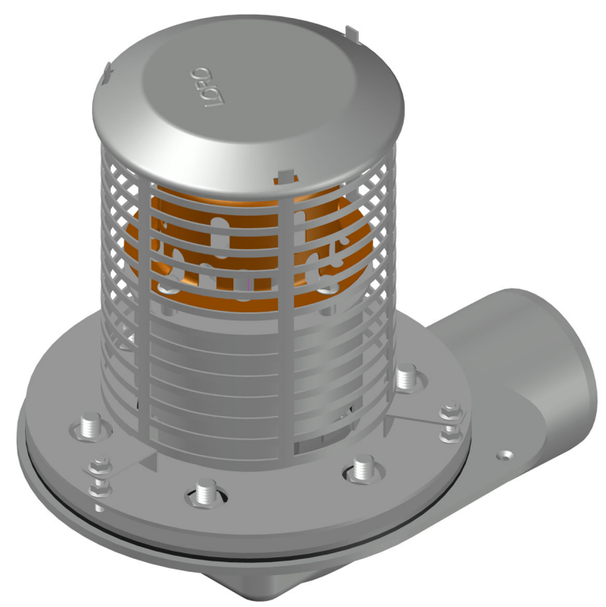

Prüfungsnummer:		Werkstoff: Grundkörper DN50 Stahl feuerverzinkt	
Maßstab 1:2	Zul. Abw. DIN EN 1124–3 DIN EN 1253 ISO 2768–m	Benennung: VARIOFIT Haupt–Not–Kombi	Zeichnungs Nr.: 01485.100X
2016 / Tag / Name		Freispiegelentwässerung Serie 88 mit Retentionsöffnungen	Ersatz für:
Gez. 29.08. Koeh		EDV–Art.Nr. 01485.100X	ersetzt durch:
Gepr. 23.11.23 Jä		01485.100X.DWG	
Norm. 28.11.23 Schm		Bauvorhaben	Gewicht kg 12.1
Index / Änderung / Tag / Name		LORO®	

Diese Zeichnung ist urheberrechtlich geschuetzt und bleibt unser Eigentum. Sie darf weder ganz noch teilweise vervielfaeltigt und nicht an Dritte weitergegeben werden.