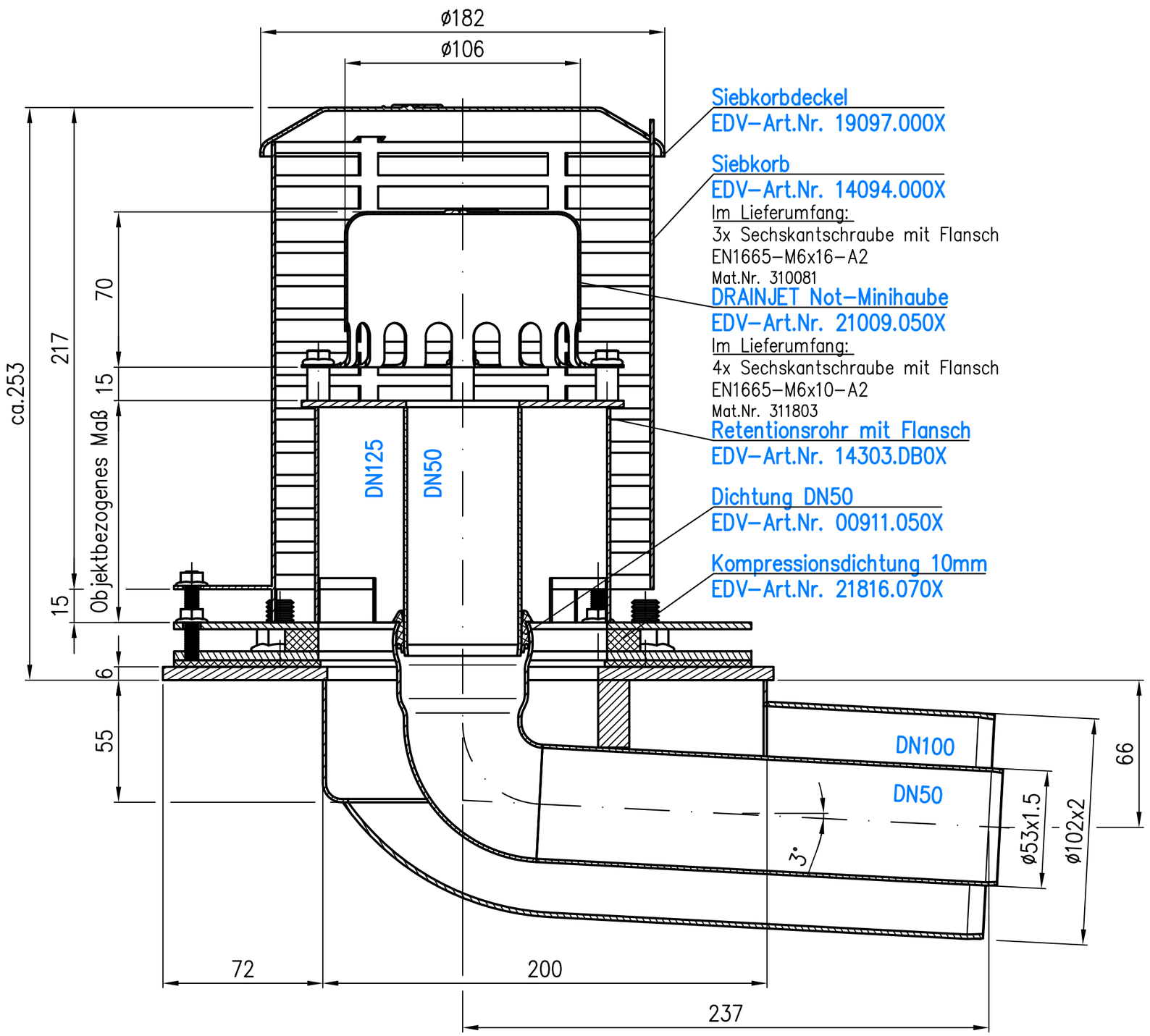

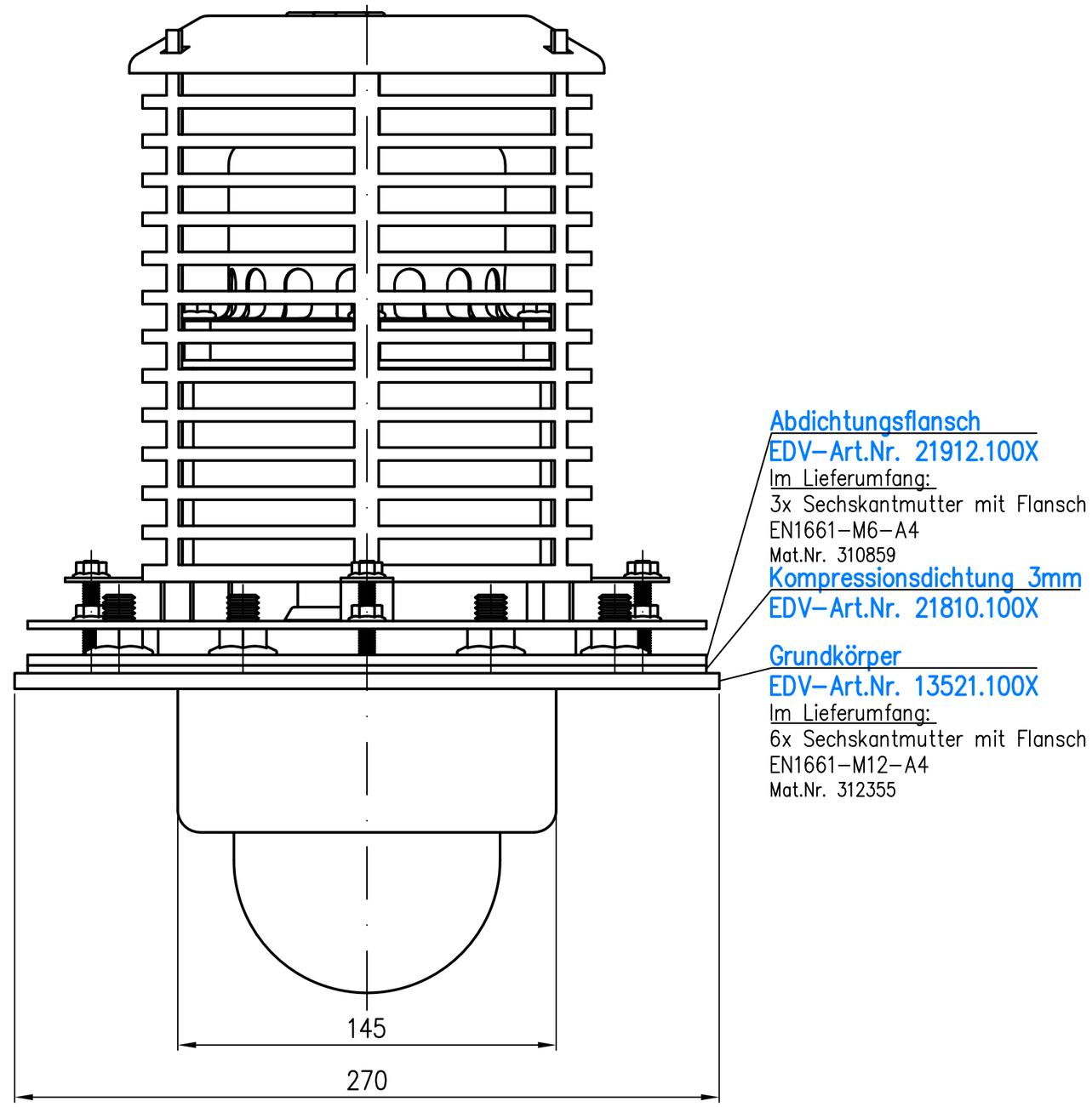

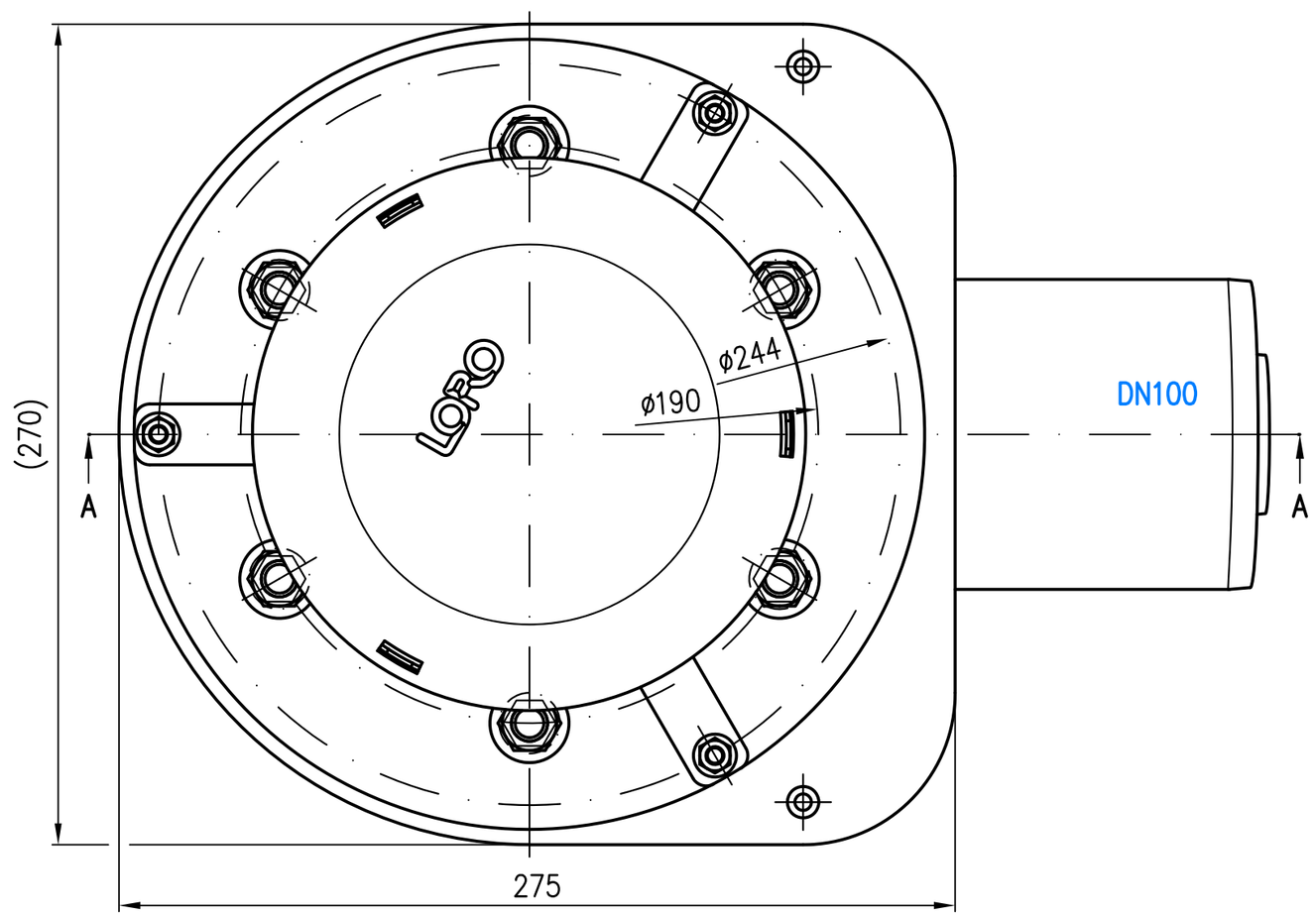

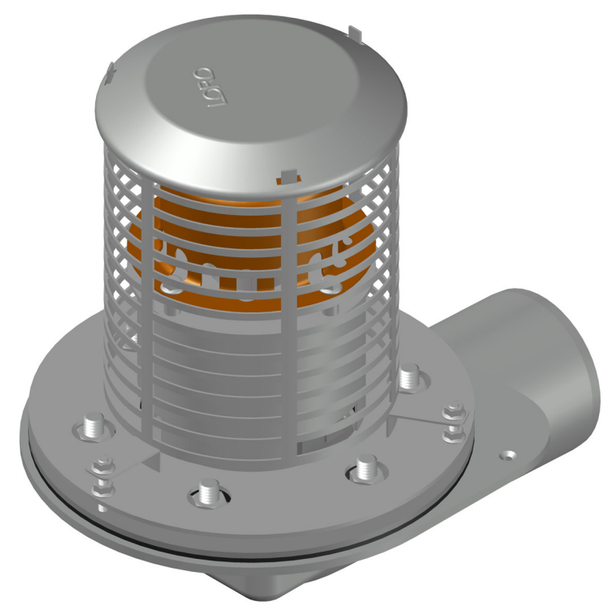

Prüfungsnummer:		Werkstoff: Grundkörper DN50 Stahl feuerverzinkt	
Maßstab 1:2	Zul. Abw. DIN EN 1124–3 DIN EN 1253 ISO 2768–m	Benennung: VARIOFIT Haupt–Not–Kombi	Zeichnungs Nr.: 01475.100X
2017 / Tag / Name		Freispiegel–/Druckentwässerung Serie 88 mit Retentionsöffnungen	Ersatz für:
Gez. 14.11. Koeh		EDV–Art.Nr. 01475.100X	ersetzt durch:
Gepr. 23.11.23 Jä		01475.100X.DWG	
Norm. 28.11.23 Schm		Bauvorhaben	Gewicht kg 12.1

Index	Änderung	Tag	Name

Diese Zeichnung ist urheberrechtlich geschuetzt und bleibt unser Eigentum. Sie darf weder ganz noch teilweise vervielfaeltigt und nicht an Dritte weitergegeben werden.