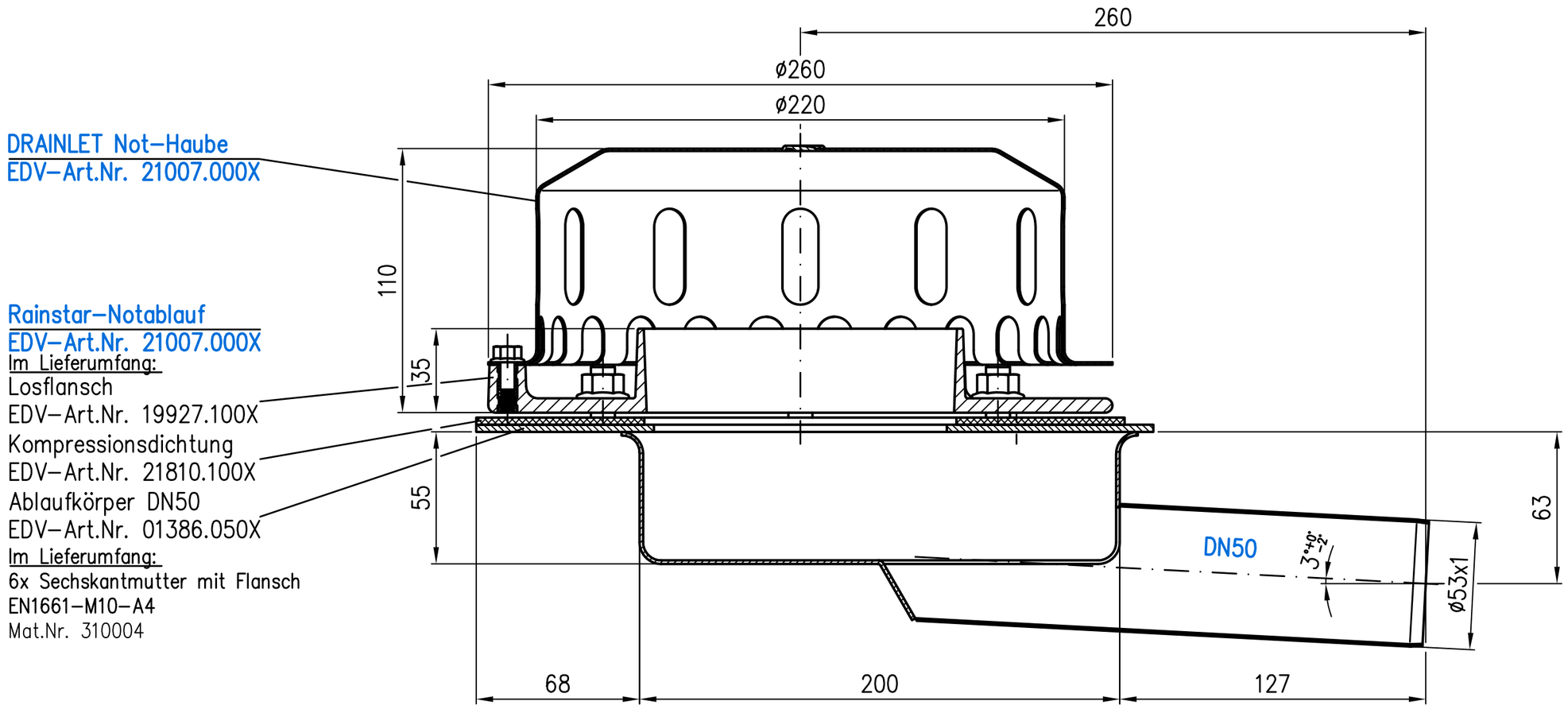

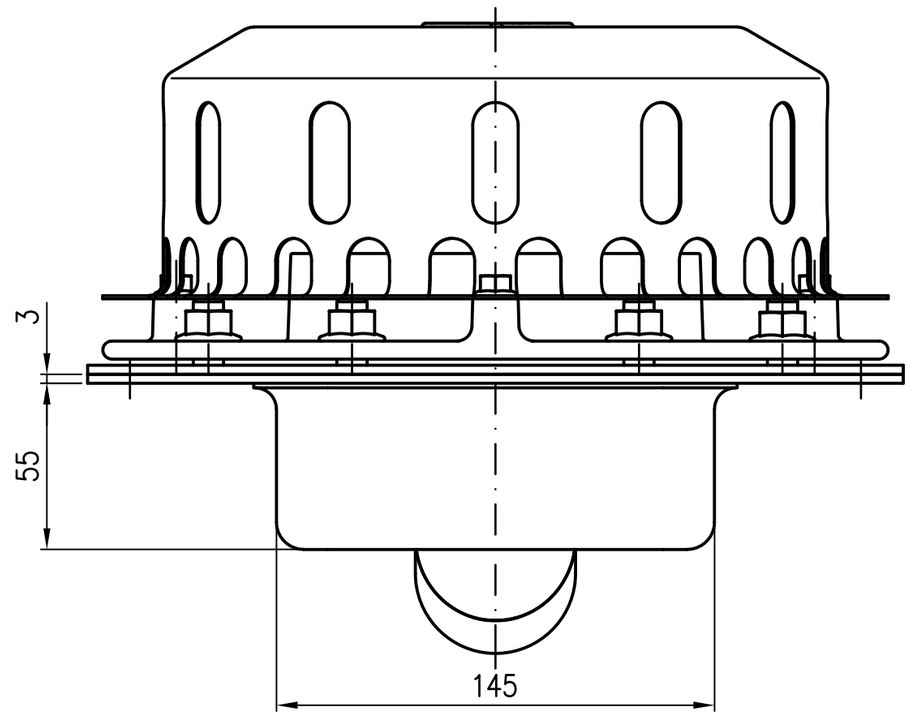

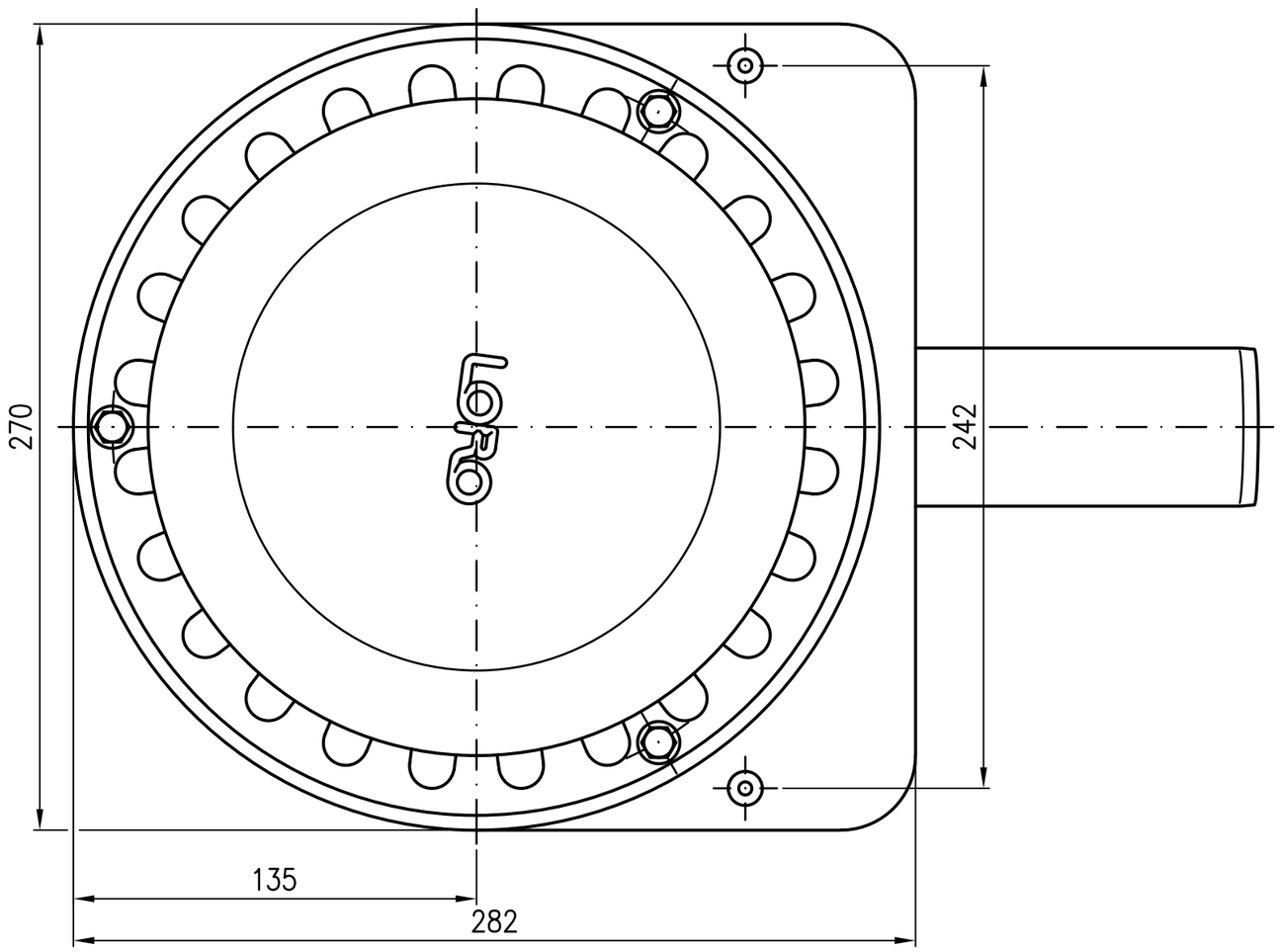

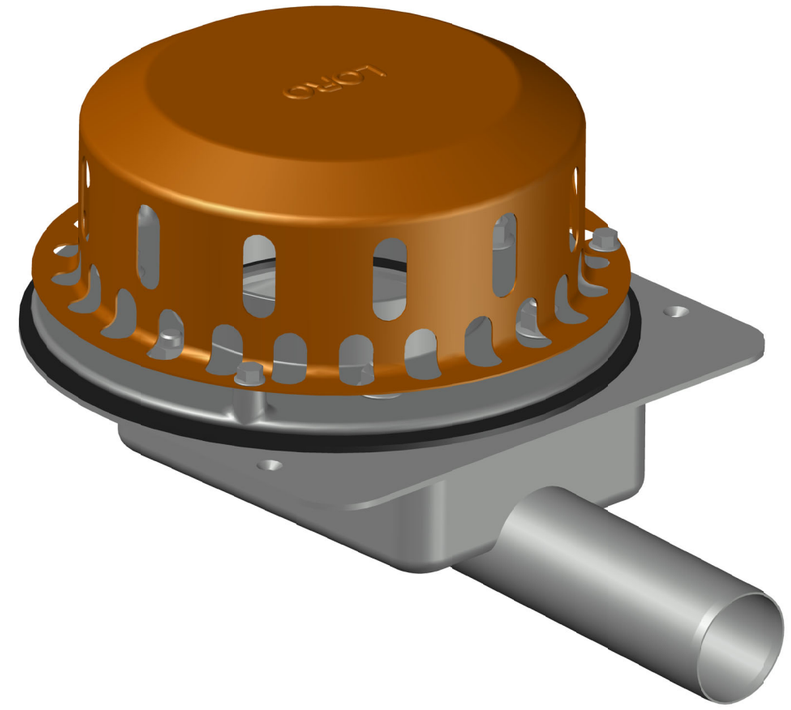

Prüfungsnummer:				Werkstoff: Grundkörper aus Edelstahl			
				Maßstab 1:2	Zul.Abw. DIN EN1124-3	Benennung Rainstar-Notablauf DN50	Zeichnungs Nr. 01391.050X
				2022	Tag	Name	ohne Aufkantung, Auslauf seitl.3° Kompletteinheit	Ersatz für:
				Gez.	24.08.	Koeh	EDV-Art.Nr. 01391.050X	ersetzt durch:
				Gepr.			01391.050X.DWG	
				Norm.				
Index	Änderung	Tag	Name	LORO®			Bauvorhaben	Gewicht kg 4

Diese Zeichnung ist urheberrechtlich geschuetzt und bleibt unser Eigentum. Sie darf weder ganz noch teilweise vervielfaeltigt und nicht an Dritte weitergegeben werden.