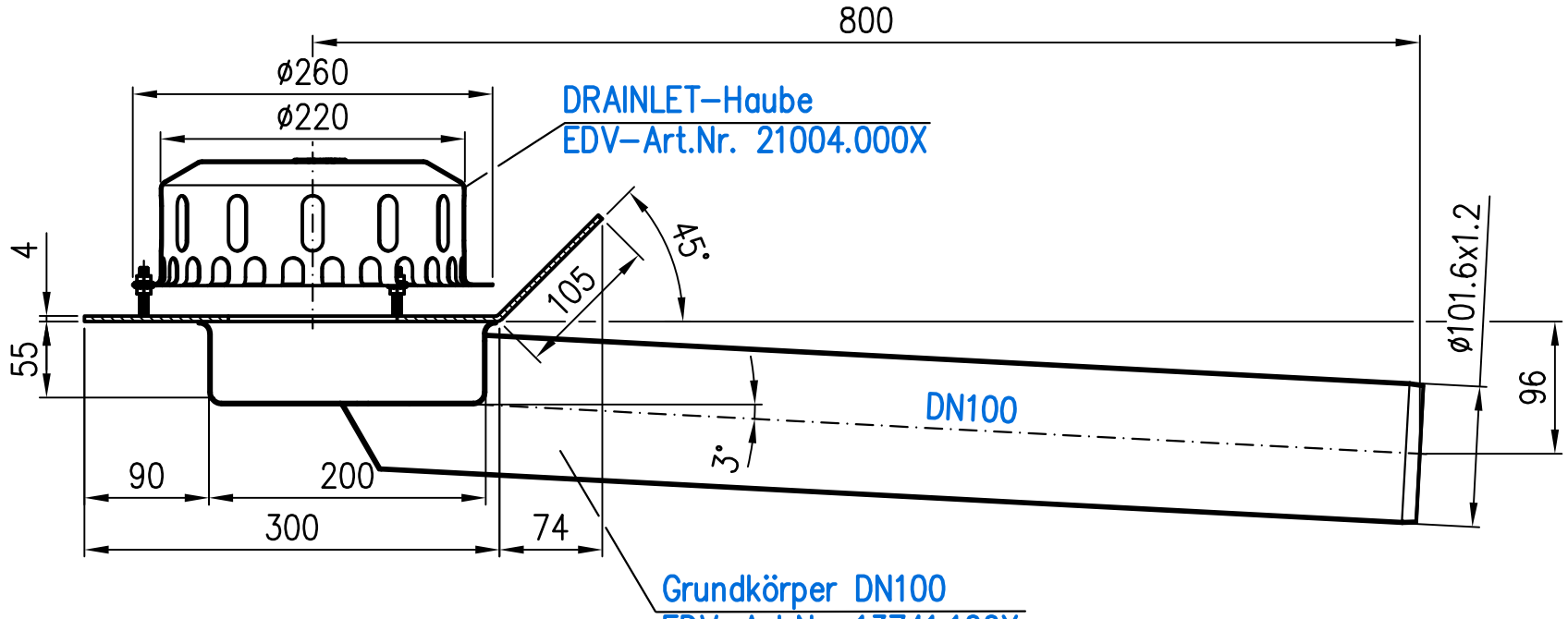

Im Lieferumfang:
6x Sechskantmutter mit Flansch EN1661–M6–A4
Mat.Nr. 310859

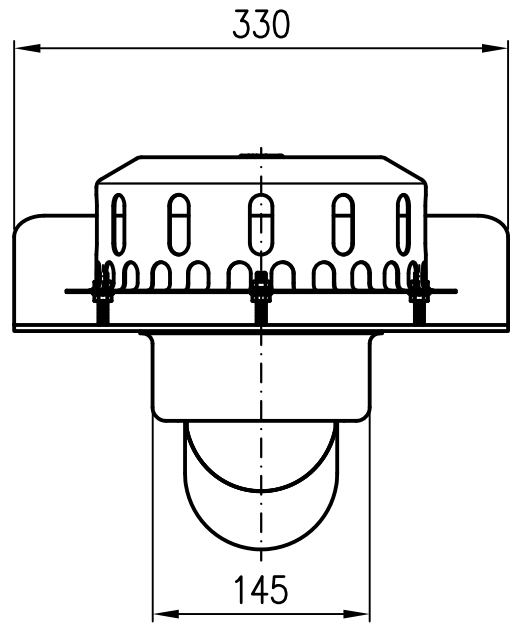

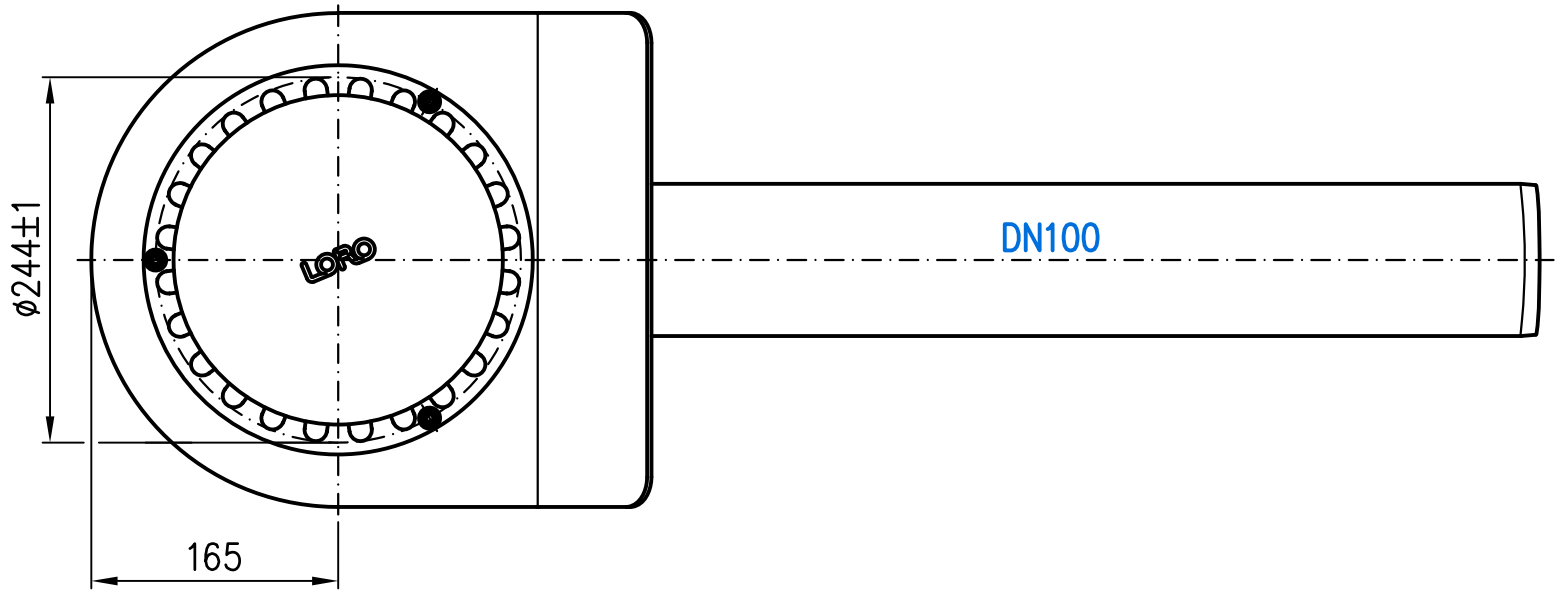

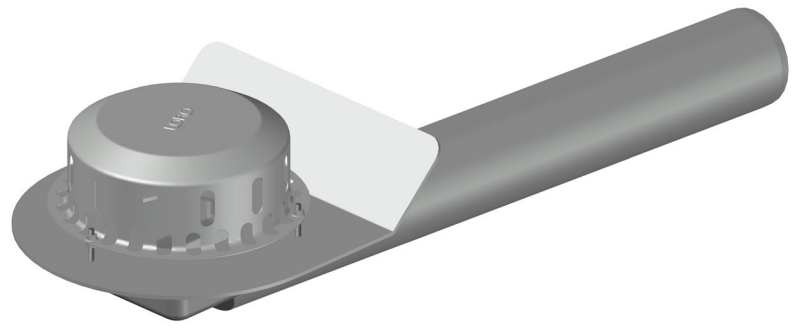

Prüfungsnummer: P29.7.11	Werkstoff: Grundkörper aus Edelstahl		
Maßstab 1:5	Zul.Abw. DIN EN1124–3 DIN EN1253	Benennung: RAINSTAR–Attikaablauf DN100	Zeichnungs Nr.: 01374.100X
2010 / Tag / Name		mit Klebeflansch für Bitumen	Ersatz für:
Gez. 17.08. Koeh			
Gepr. 16.01.23 He		EDV–Art.Nr. 01374.100X	ersetzt durch:
Norm. 23.01.23 Schm		01374.100X.DWG	
Index / Änderung / Tag / Name	LORO®	Bauvorhaben	Gewicht in kg: 7,26

Diese Zeichnung ist urheberrechtlich geschützt und bleibt unser Eigentum. Sie darf weder ganz noch teilweise verfielfältigt und nicht an Dritte weitergegeben werden.