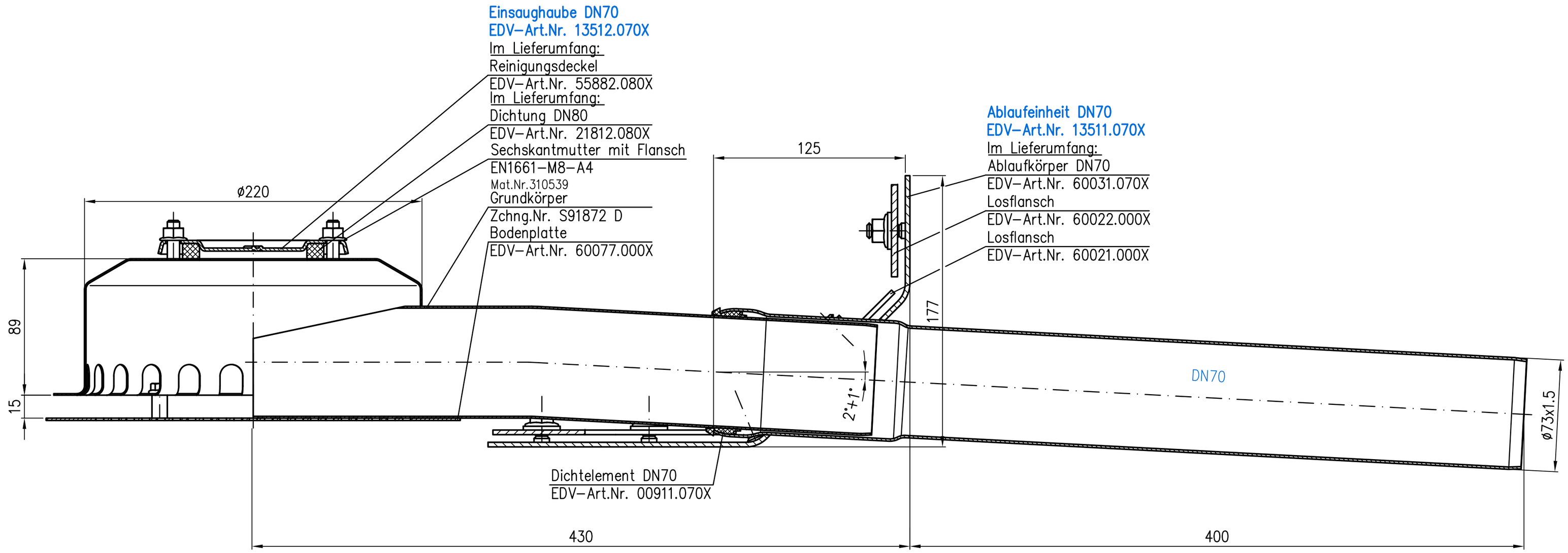

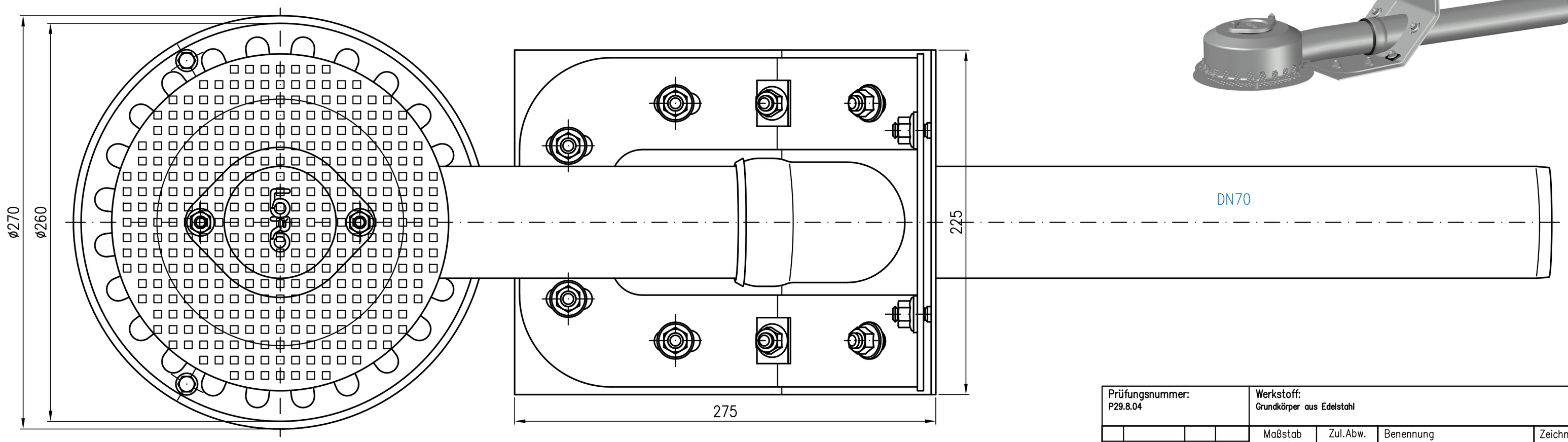

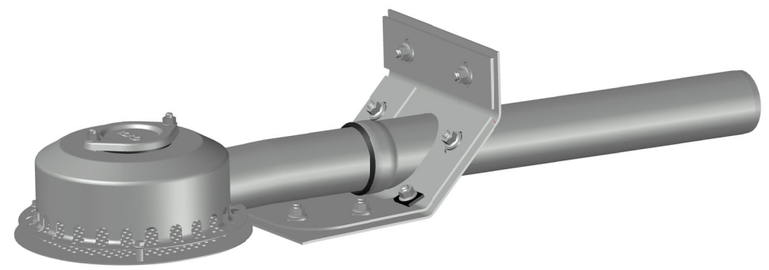

Prüfungsnummer: P29.8.04	Werkstoff: Grundkörper aus Edelstahl		
Maßstab 1:2	Zul.Abw. DIN EN1124–3 DIN ISO2768–m	Benennung: Attika–DRAINJET DN70	Zeichnungs Nr.: 01351.070X
2022 / Tag / Name		mit Klemmflansch 45° für Bitumen–Abdichtungsbahn	Ersatz für:
Gez. 23.06. Koeh		EDV–Art.Nr. 01351.070X	ersetzt durch:
Gepr. 15.07. He		01351.070X.DWG	
Norm. 29.08. Schm		Bauvorhaben	Gewicht kg 7,4

Index	Änderung	Tag	Name

LORO®

Diese Zeichnung ist urheberrechtlich geschuetzt und bleibt unser Eigentum. Sie darf weder ganz noch teilweise vervielfaeltigt und nicht an Dritte weitergegeben werden.