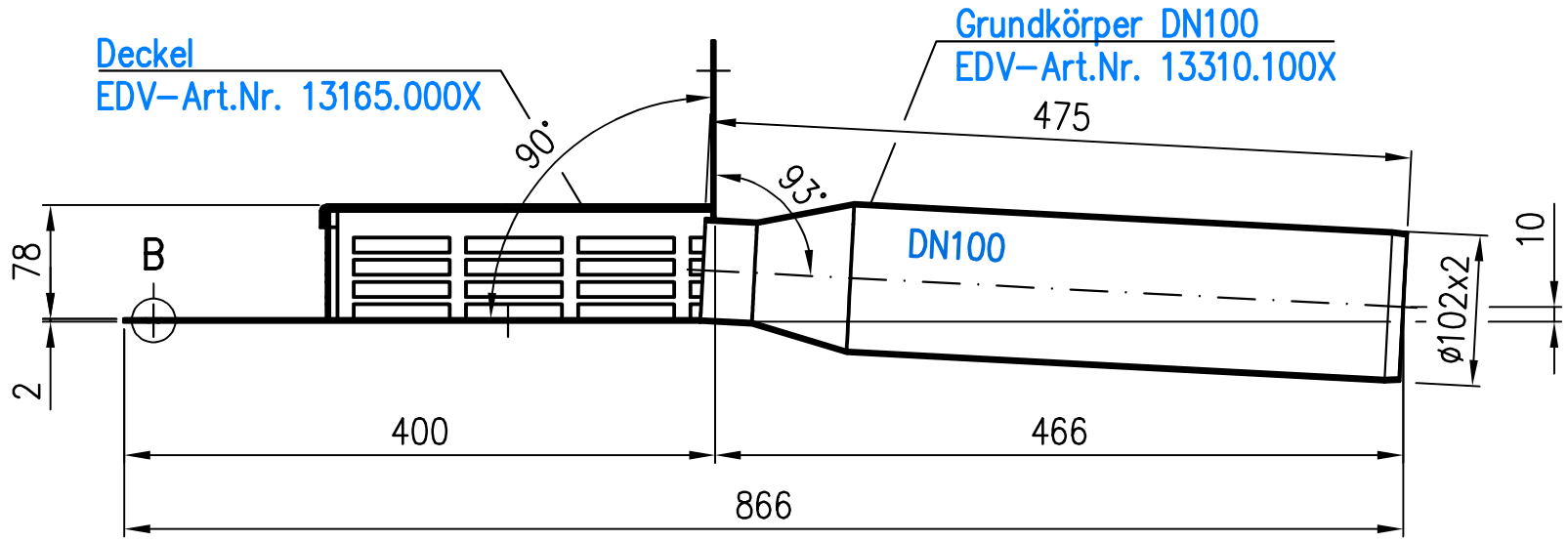

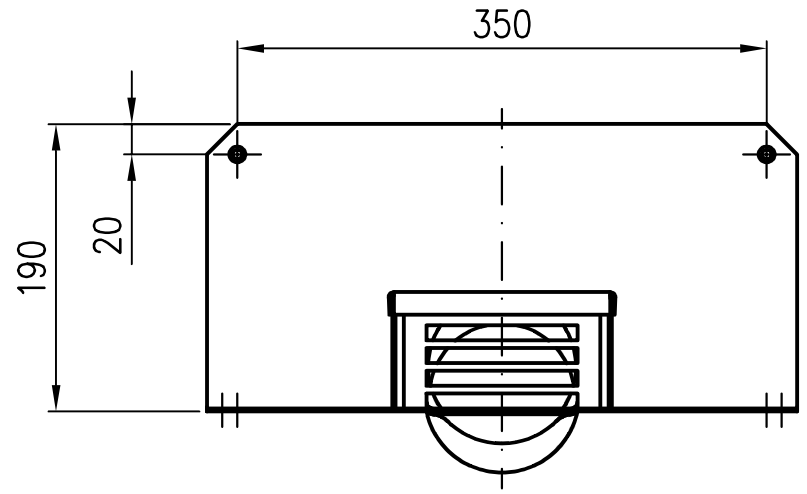

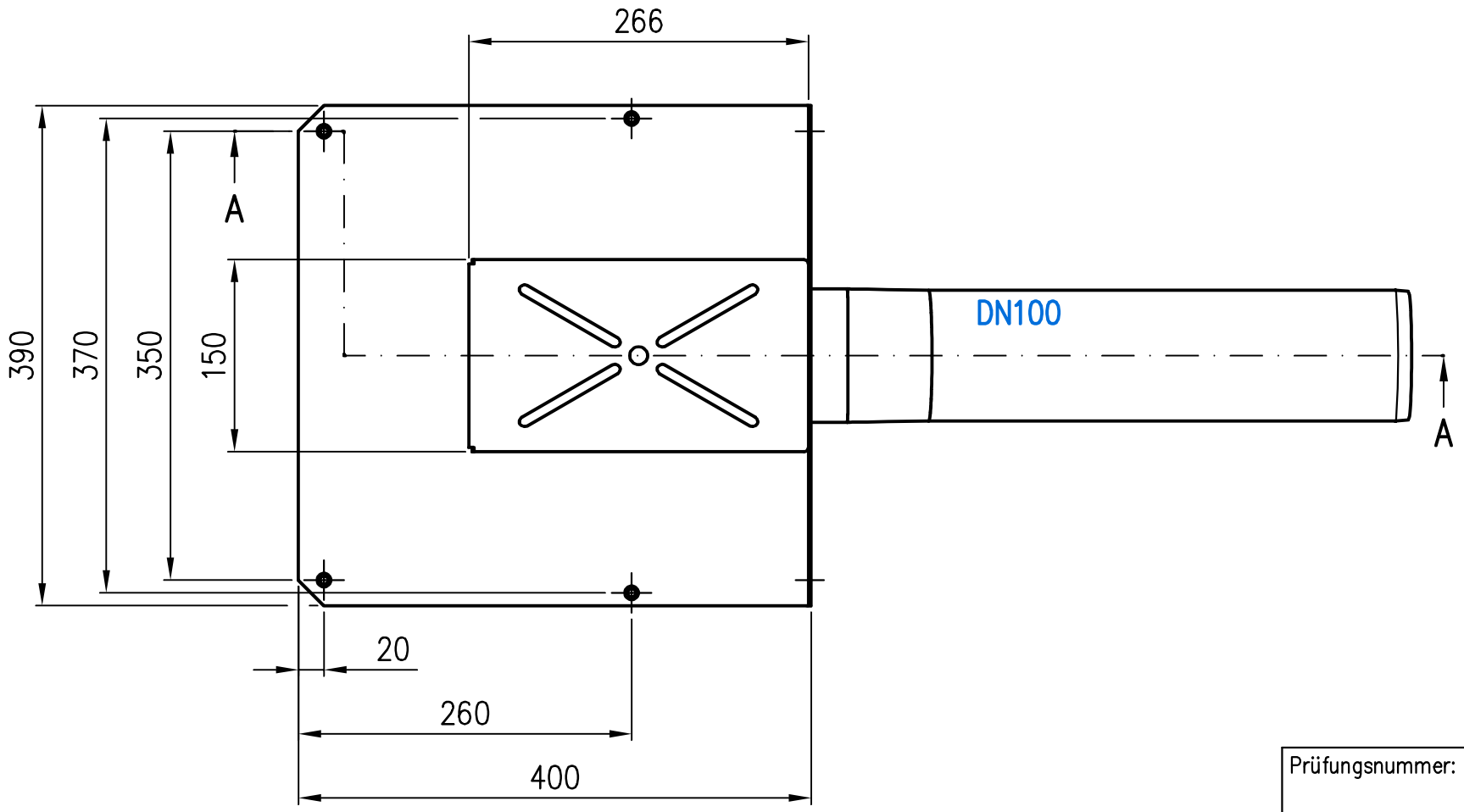

DETAIL B
Maßstab: 1:1

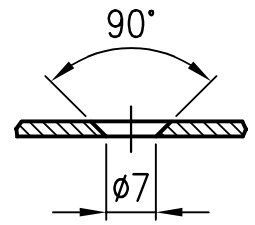

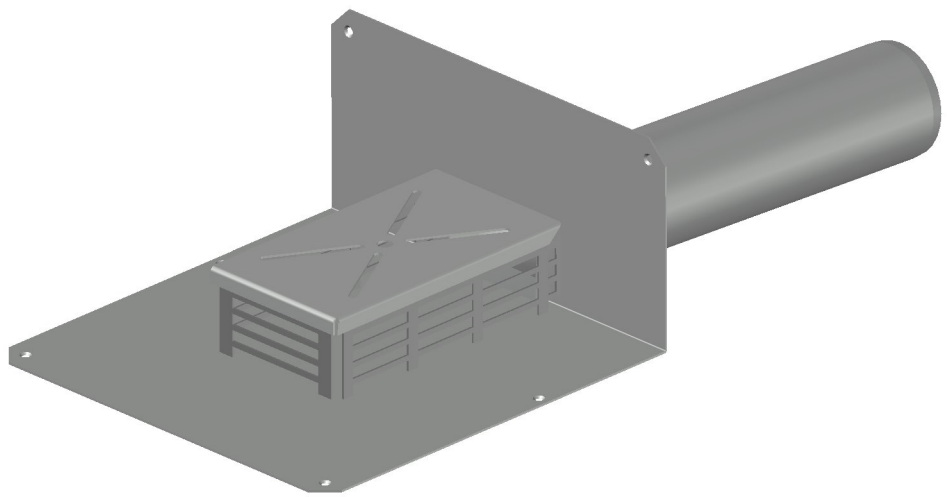

Prüfungsnummer:			
Index	Änderung	Tag	Name

Werkstoff:
Grundkörper DN100 aus Stahl feuerverzinkt

Maßstab	Zul. Abw.	Benennung	Zeichnungs Nr.
1:5	DIN EN 1123–2 DIN EN 1253	Attika–Direktablauf DN100	01331.100X

2020	Tag	Name
Gez.	26.10.	Rudolph
Gepr.	03.02.21	He
Norm.	19.02.21	i.a. Haase

mit Klebeflansch 90°
ohne Eingriff ins Dach
EDV–Art.Nr. 01331.100X
01331.100X.dwg

Ersatz für:
ersetzt durch:

LORO®

Bauvorhaben

Diese Zeichnung ist urheberrechtlich geschuetzt und bleibt unser Eigentum. Sie darf weder ganz noch teilweise vervielfaeltigt und nicht an Dritte weitergegeben werden.