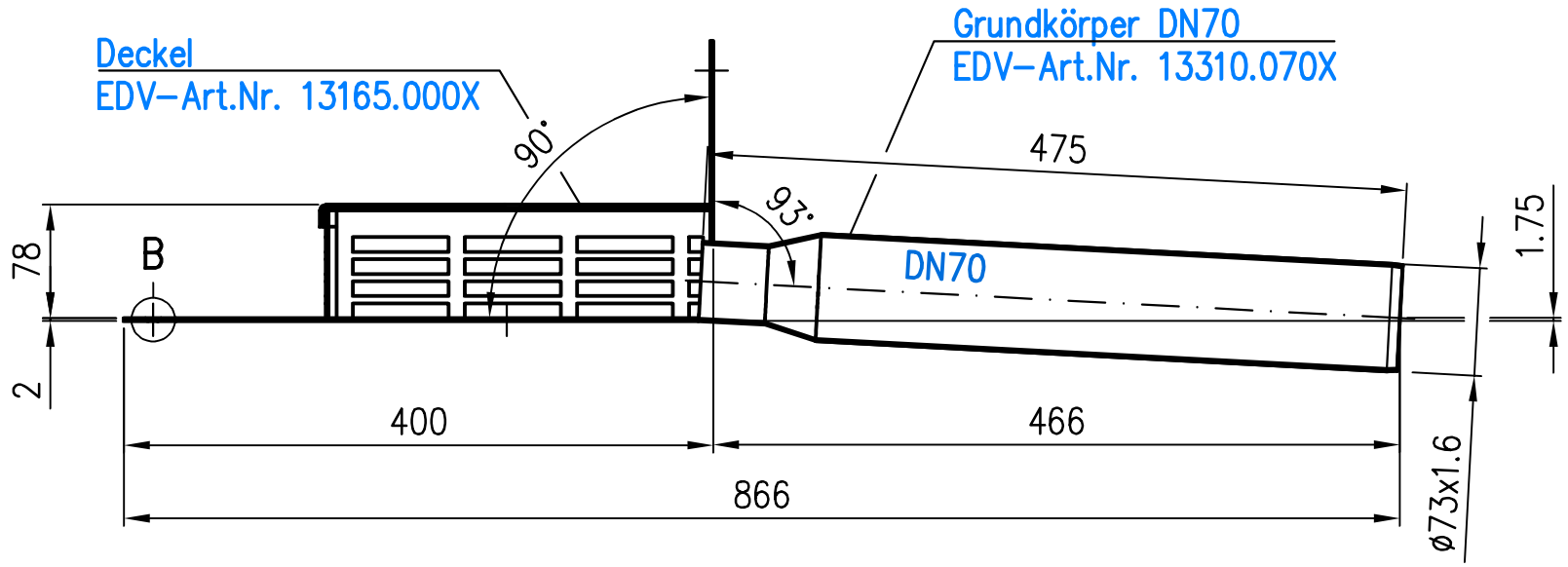

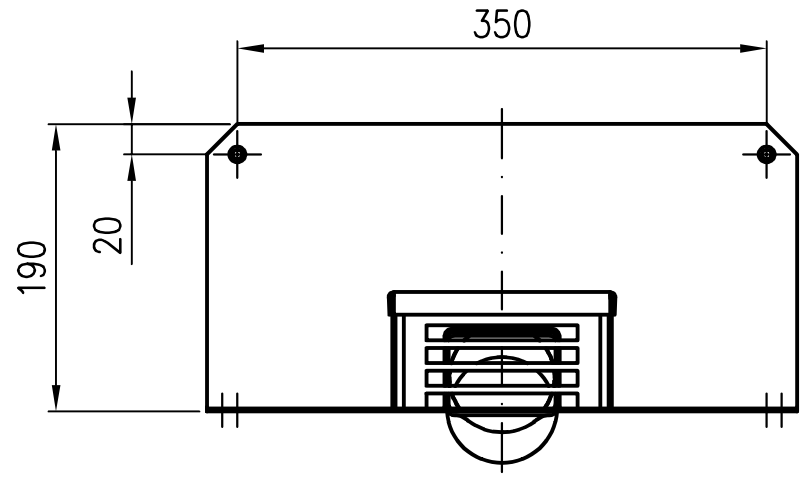

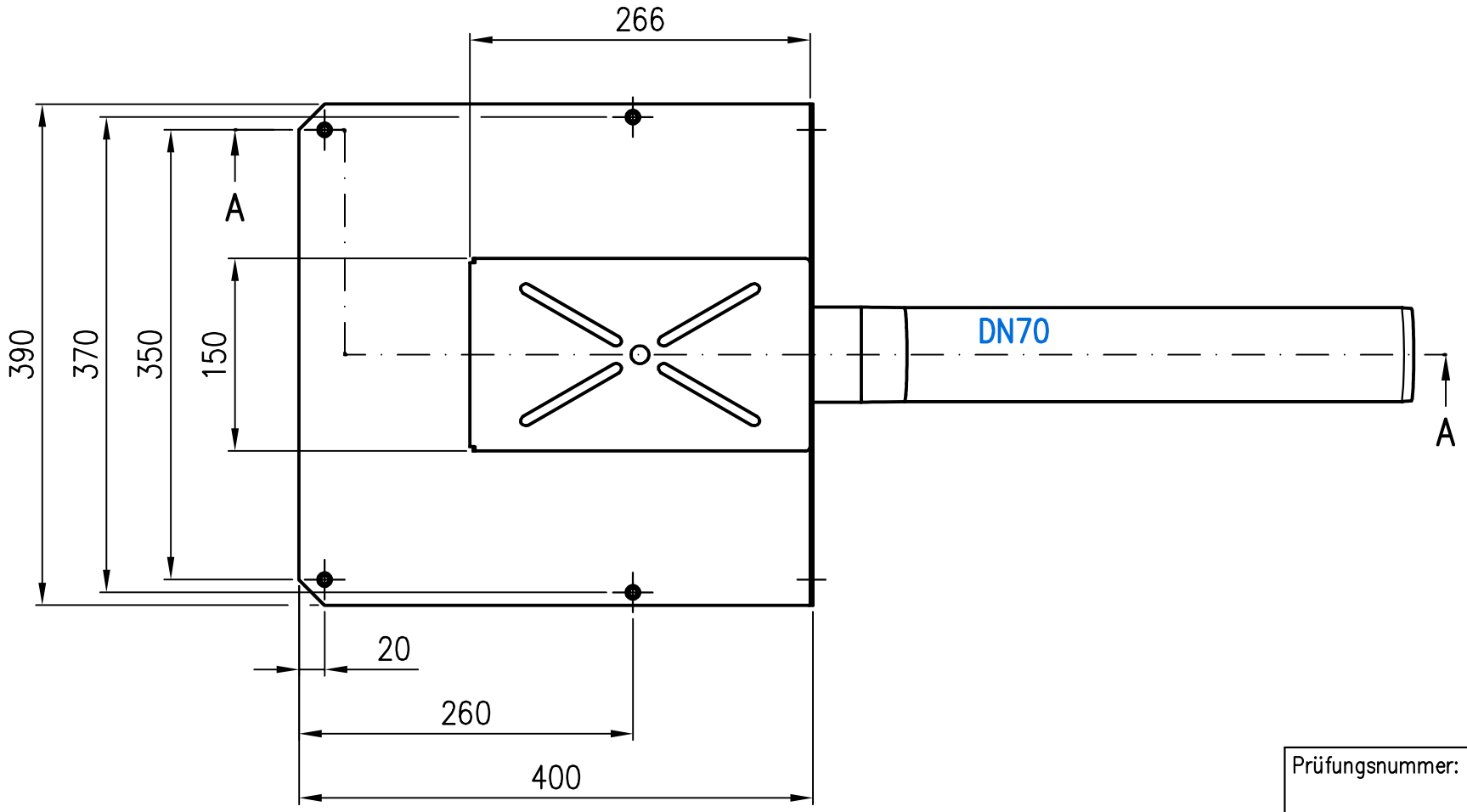

DETAIL B
Maßstab: 1:1

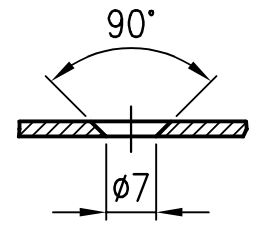

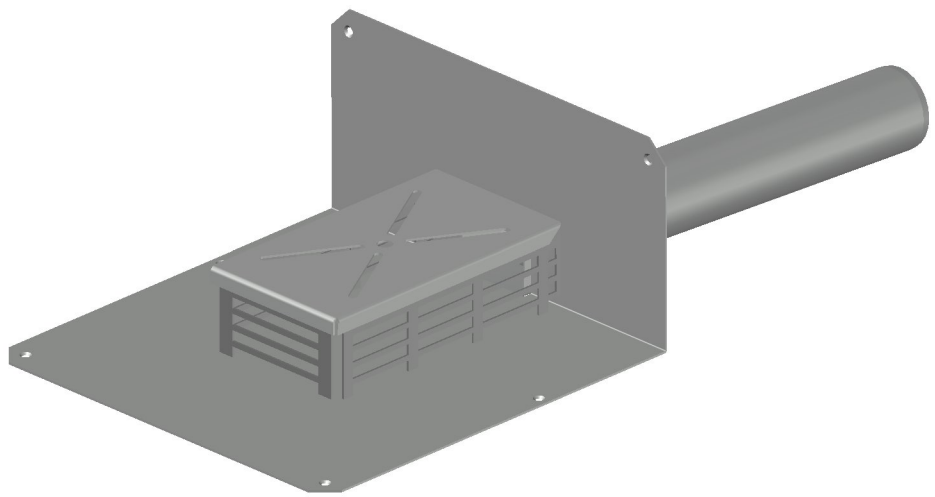

Prüfungsnummer:	Werkstoff: Grundkörper DN70 aus Stahl feuerverzinkt		
Maßstab 1:5	Zul. Abw. DIN EN 1123–2 DIN EN 1253	Benennung: Attika–Direktablauf DN70	Zeichnungs Nr.: 01331.070X
2020	Tag	Name	mit Klebeflansch 90°
Gez.	26.10.	Rudolph	ohne Eingriff ins Dach
Gepr.	03.02.21	He	EDV–Art.Nr. 01331.070X
Norm.	19.02.21	i.a. Haase	01331.070X.dwg
			Ersatz für:
			ersetzt durch:
			Bauvorhaben

Index	Änderung	Tag	Name

LORO®

Diese Zeichnung ist urheberrechtlich geschuetzt und bleibt unser Eigentum. Sie darf weder ganz noch teilweise vervielfaeltigt und nicht an Dritte weitergegeben werden.