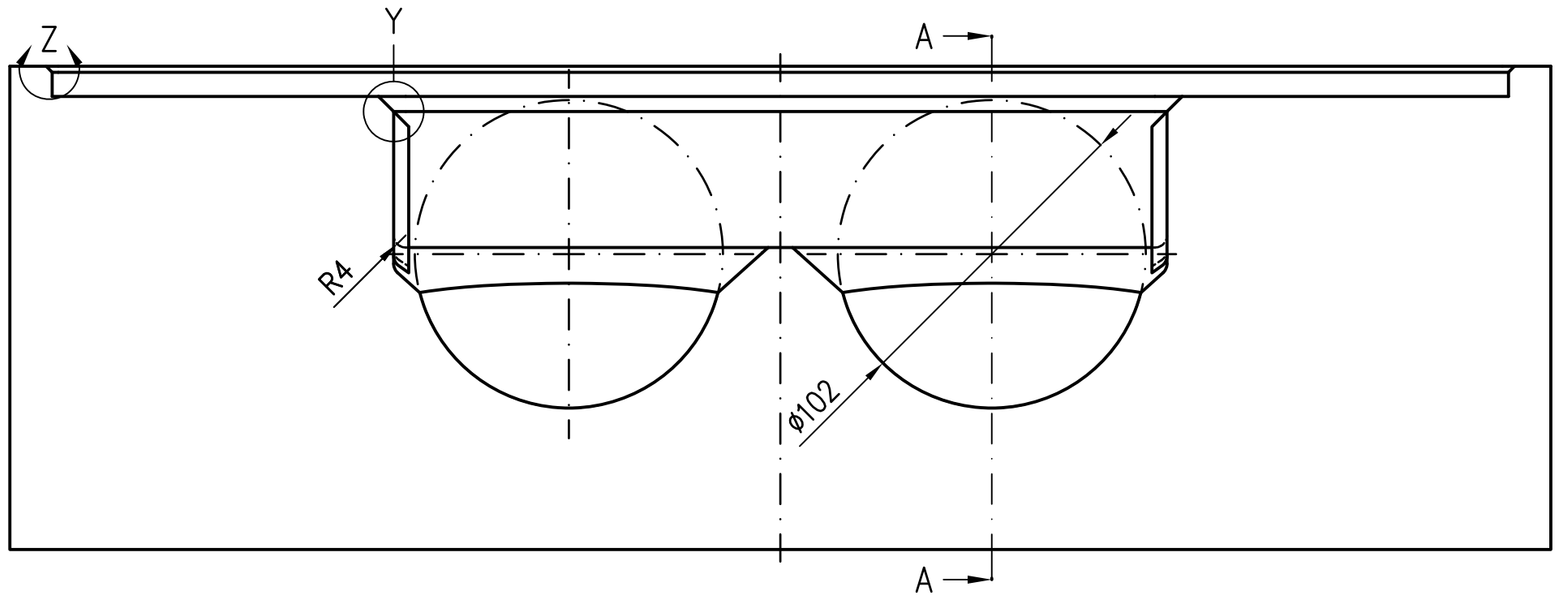

SCHNITT A–A

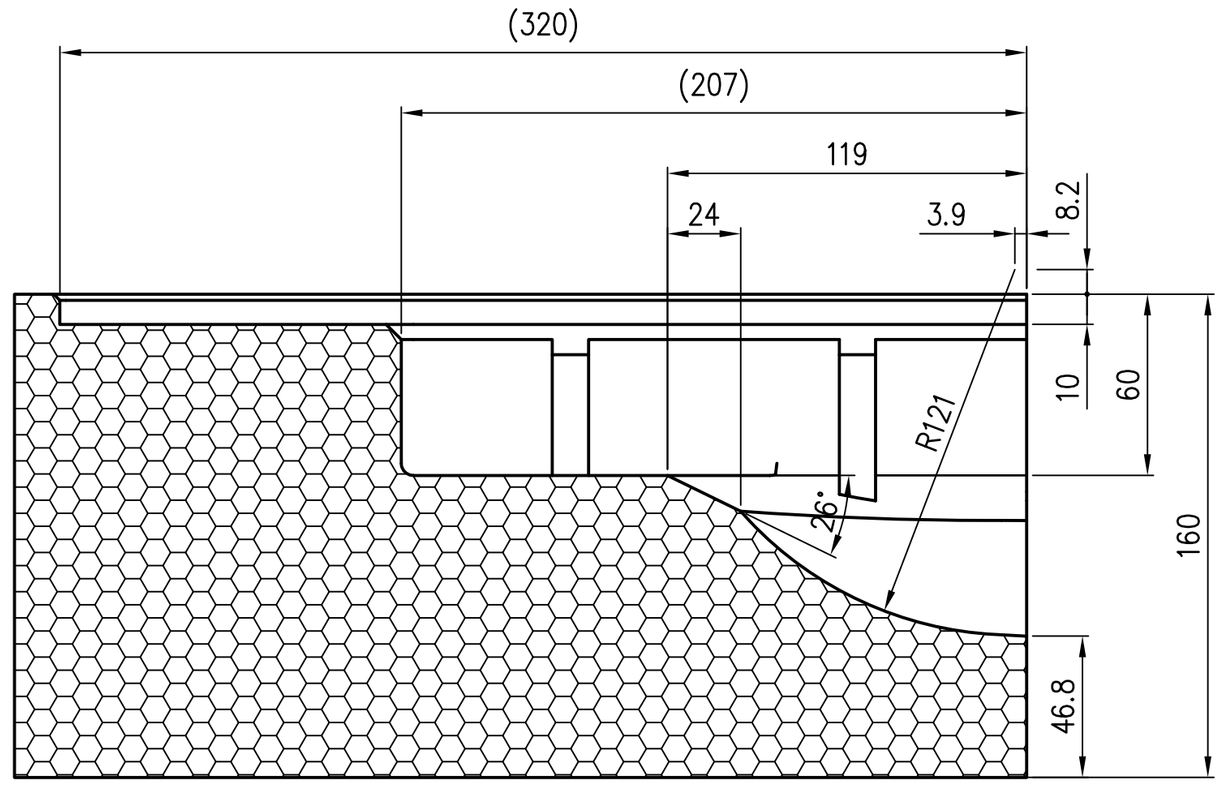

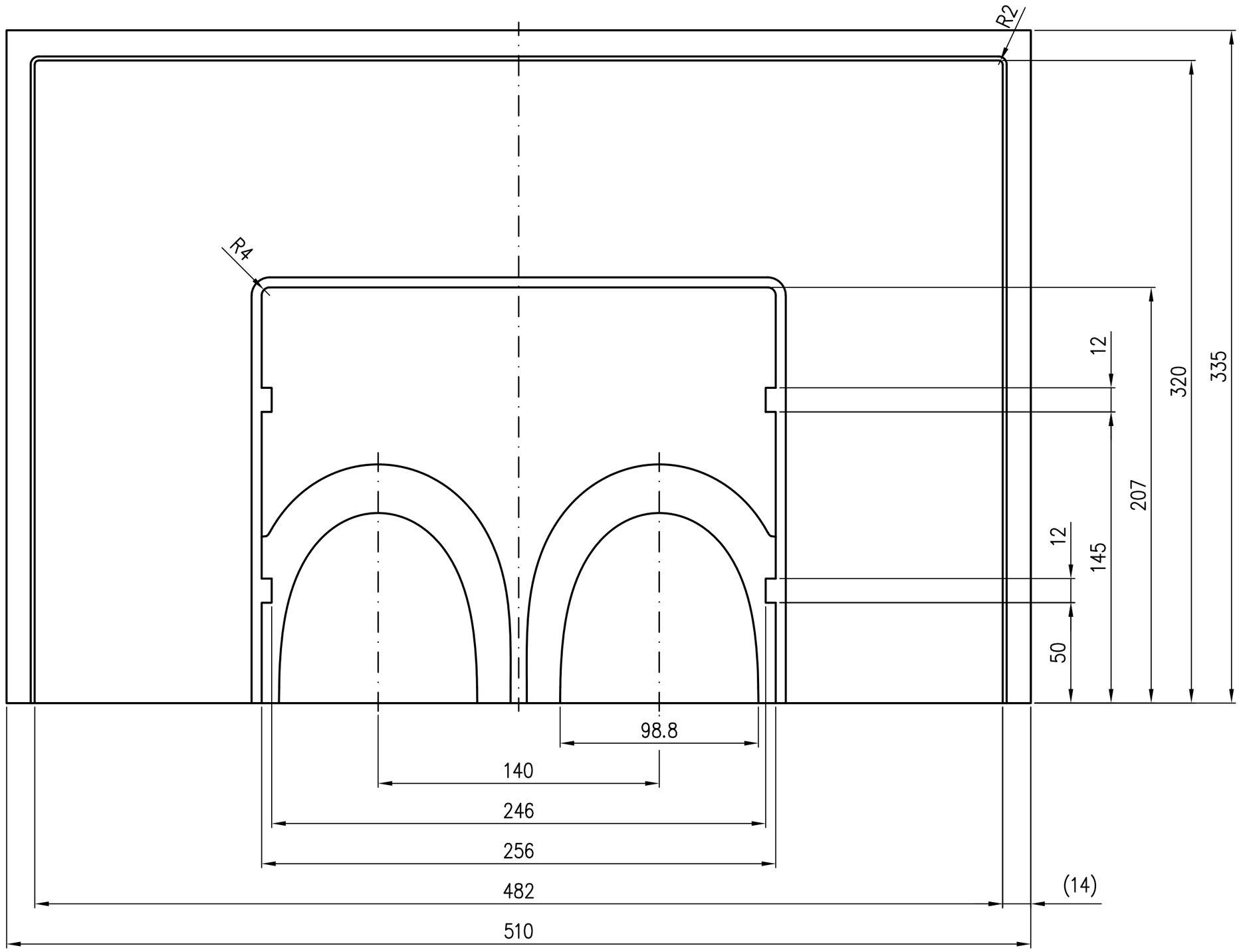

DETAIL Z
Maßstab: 1:1

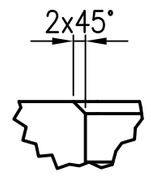

DETAIL Y
Maßstab: 1:1

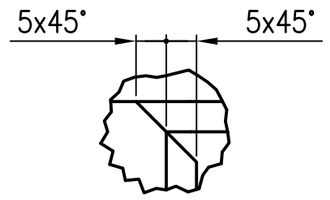

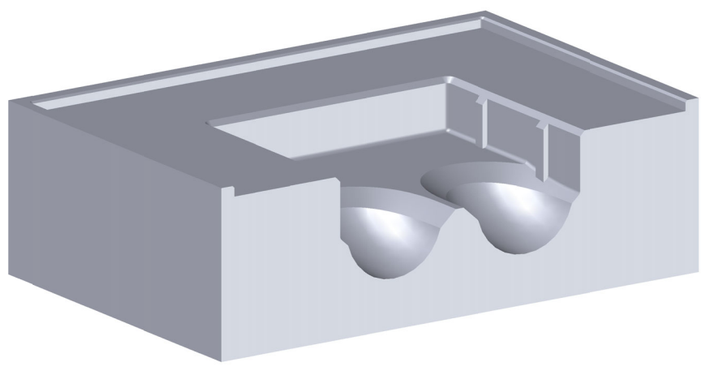

Für Ablauf:	Benennung:
01323.100X	ATTIKA–Direktablauf DN100 mit Klebeflansch für Bitumen, Doppelrohr
01324.100X	ATTIKA–Haupt–Not–Ablauf DN100 mit Klebeflansch für Bitumen, Doppelrohr
13207.100X	QUADROFLUX–Haupt–Not–Kombiablauf DN100 mit Klebeflansch für Bitumen, Doppelrohr

Prüfungsnummer:

Werkstoff:
Styropor SE WLG 0.35

Index	Änderung	Tag	Name
			Koeh

Maßstab 1:2	Zul.Abw. DIN20457	
2022	Tag	Name
Gez.	10.06.	Koeh
Gepr.	14.06.	He
Norm.	22.06.	Schm

Benennung: Wärmedämmblock

für Serie 43, Doppelabläufe mit tiefgelegtem Rohr, SAP–14179

EDV–Art.Nr. 01321.000X

01321.000X.DWG

Zeichnungs Nr.: 01321.000X

Ersatz für:

ersetzt durch:

LORO®

Bauvorhaben

Gewicht kg: 0,73

Diese Zeichnung ist urheberrechtlich geschuetzt und bleibt unser Eigentum. Sie darf weder ganz noch teilweise vervielfaeltigt und nicht an Dritte weitergegeben werden.