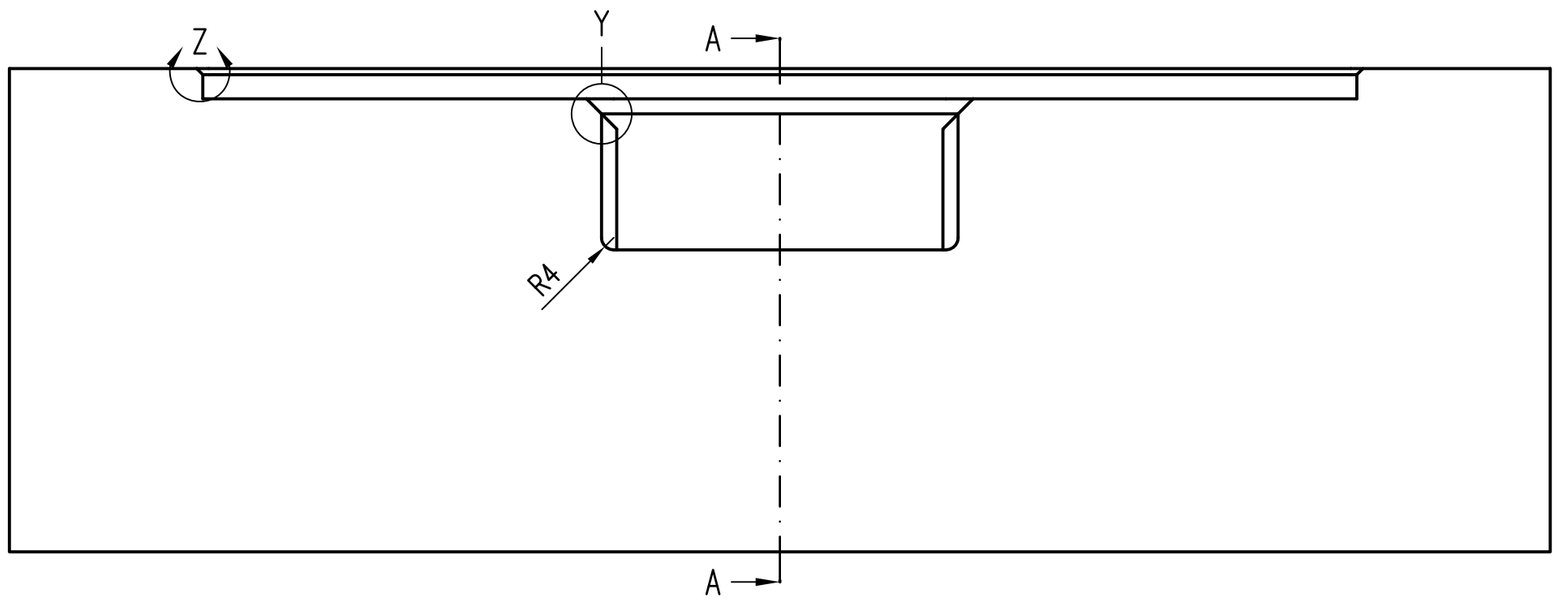

SCHNITT A–A

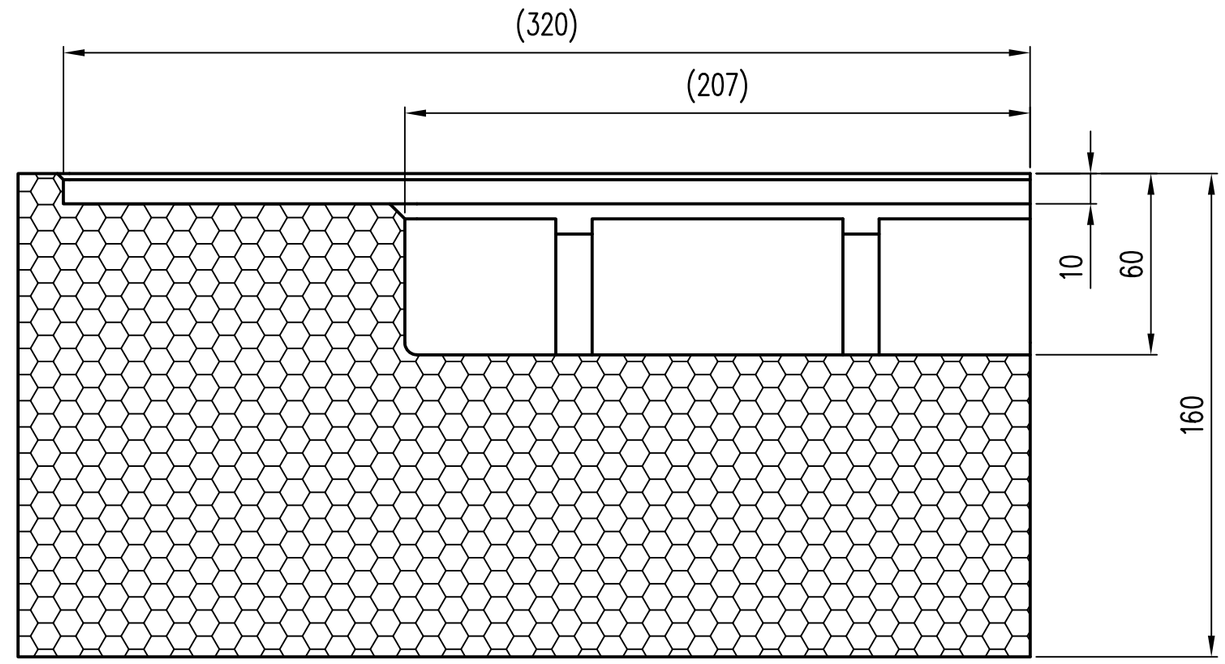

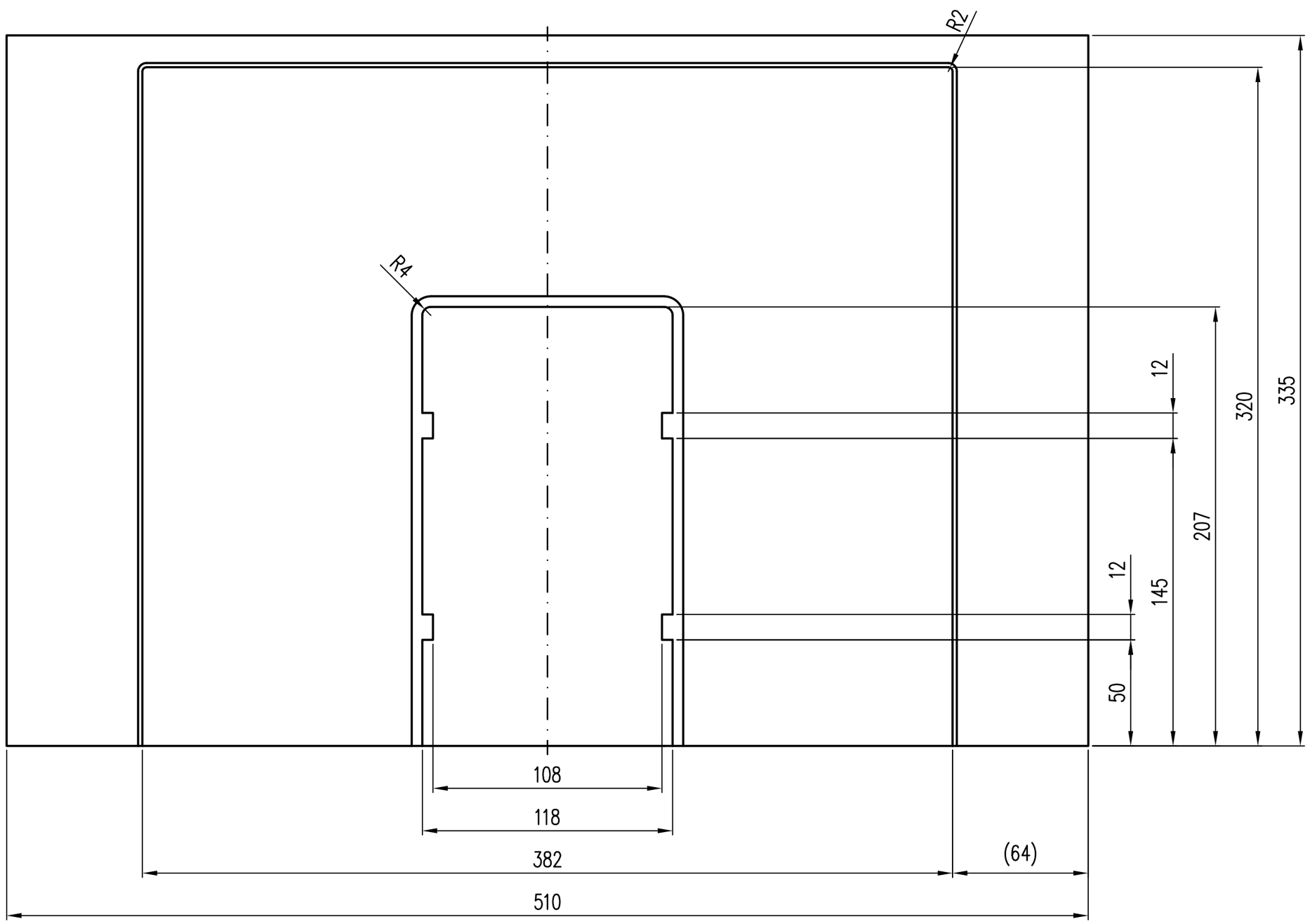

DETAIL Z
Maßstab: 1:1

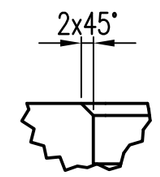

DETAIL Y
Maßstab: 1:1

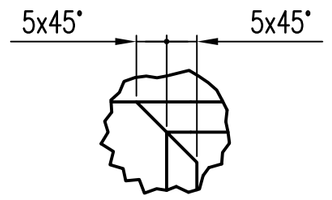

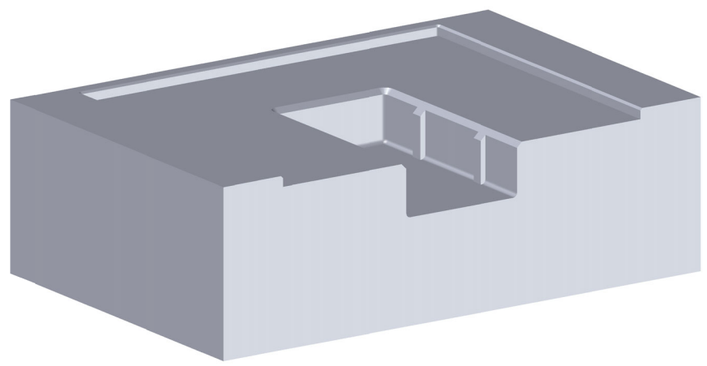

Für Ablauf:	Benennung:
13461.100X	DUOSTREAM–Kaskadendurchführung DN100/50 mit Klebeflansch für Bitumen, Rohr in Rohr
13462.100X	DUOSTREAM–Kaskadendurchführung DN100/50 mit Klebeflansch für Flüssigkunststoff, Rohr in Rohr
13464.100X	DUOSTREAM–Kaskadendurchführung DN100/50 mit Klebeflansch für Kunststoff, Rohr in Rohr
13471.100X	DUOSTREAM–Kaskadendurchführung Not DN100/50 mit Klebeflansch für Bitumen, Rohr in Rohr
13472.100X	DUOSTREAM–Kaskadendurchführung Not DN100/50 mit Klebeflansch für Flüssigkunststoff, Rohr in Rohr
13474.100X	DUOSTREAM–Kaskadendurchführung Not DN100/50 mit Klebeflansch für Kunststoff, Rohr in Rohr

Prüfungsnummer:				Werkstoff: Styropor SE WLG 0.35			
				Maßstab 1:2		Zul.Abw. DIN20457	Benennung: Wärmedämmblock
				2022	Tag	Name	für Serie 43, Einzelabläufe mit geringem Eingriff, SAP–14177
				Gez.	10.06.	Koeh	EDV–Art.Nr. 01318.000X
				Gepr.	14.06.	He	01318.000X.DWG
				Norm.	22.06.	Schm	
Index	Änderung	Tag	Name	LORO®			Bauvorhaben

Zeichnungs Nr.: 01318.000X

Ersatz für:

ersetzt durch:

Gewicht kg: 0,8

Diese Zeichnung ist urheberrechtlich geschuetzt und bleibt unser Eigentum. Sie darf weder ganz noch teilweise vervielfaeltigt und nicht an Dritte weitergegeben werden.