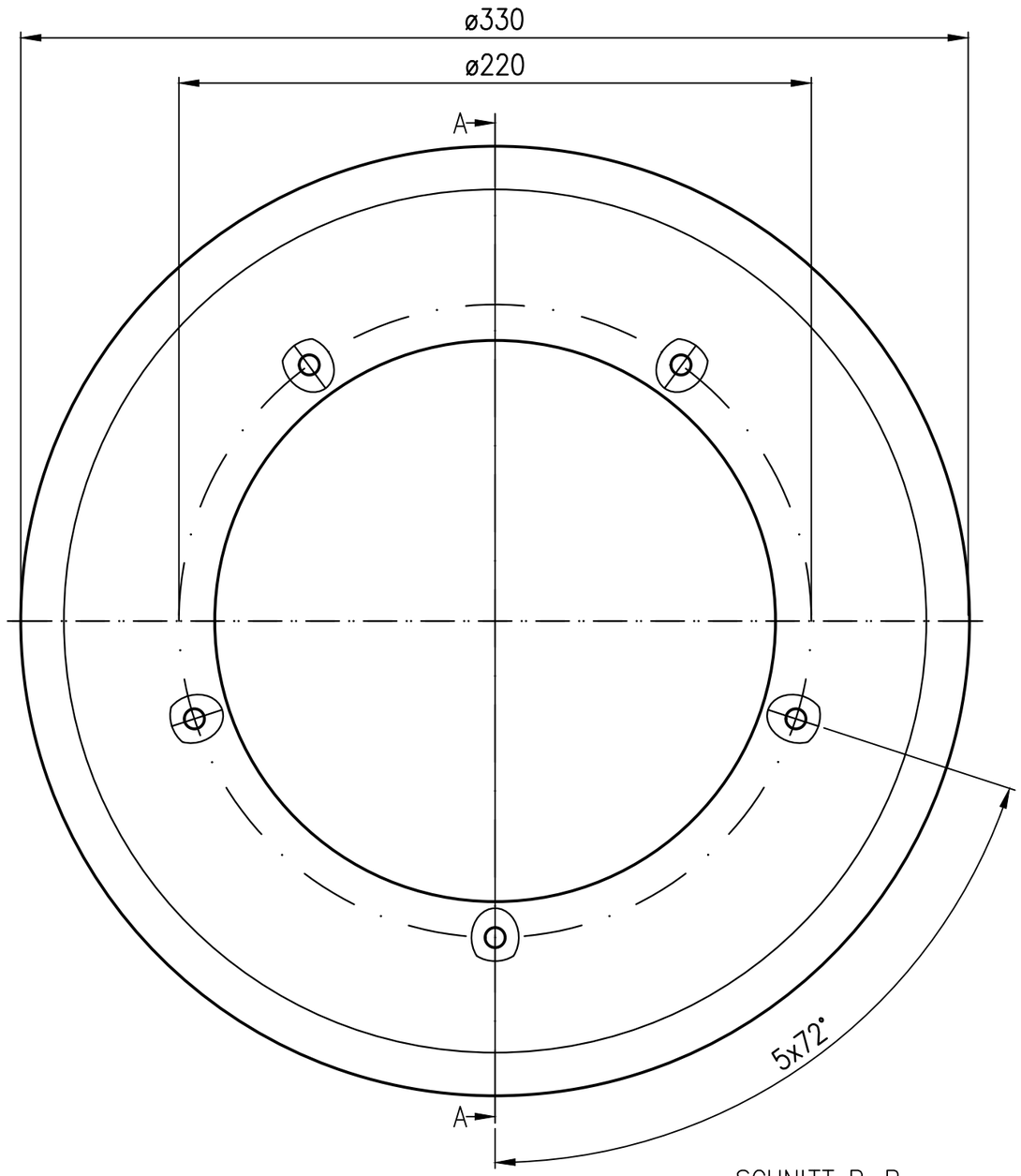

SCHNITT A–A

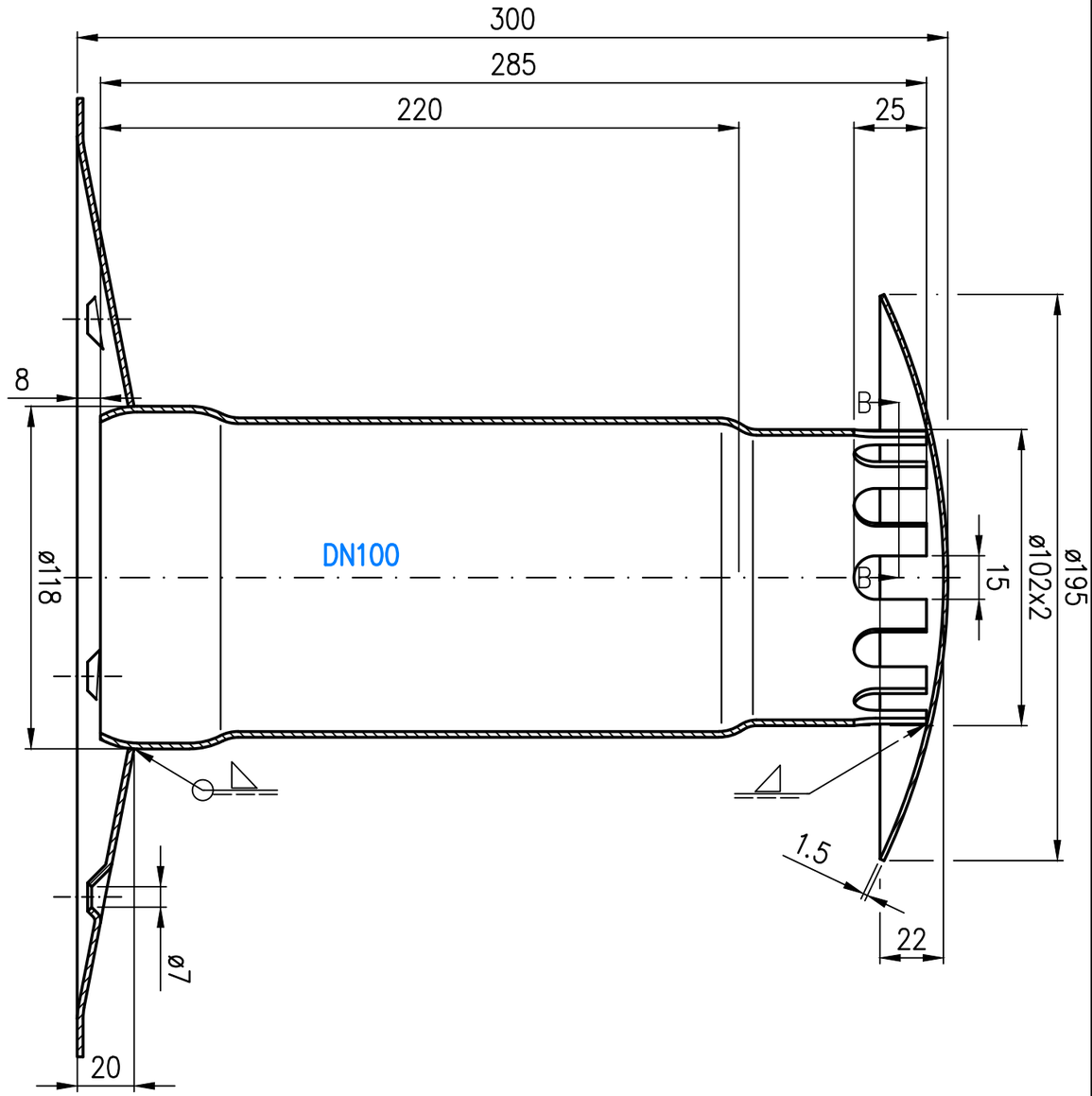

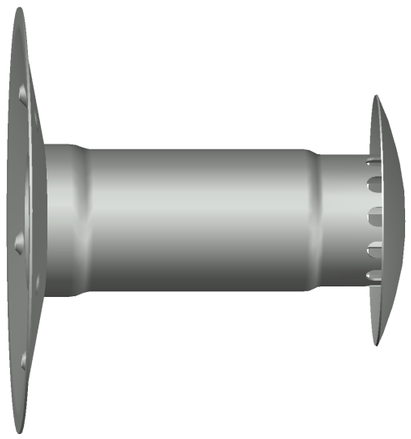

SCHNITT B–B

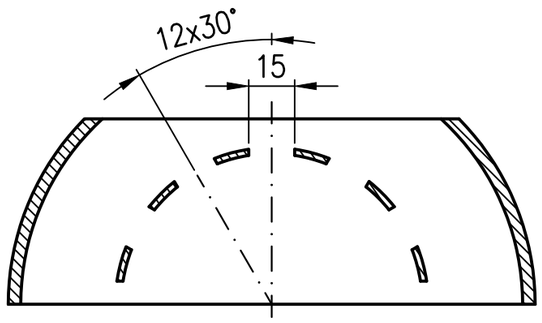

Prüfungsnummer:				Werkstoff: E195 EN10305 feuerverzinkt mit umlaufende Pulverbeschichtung RAL7035 (Lichtgrau)/glatt/seidenglänzend (F)				
				Maßstab 1:2		Zul. Abw. DIN EN1123-2 ISO 9013	Benennung LORO–Dachentlüfter	Zeichnungs Nr. 01310100X F
F	Besch. geändert	24.04.24	Lh					
E	Mat. geändert	19.09.14	Koeh	2007	Tag	Name	DN100	Ersatz für: 01310100X E
D	Besch. geändert	06.12.13	Koeh	Gez.	19.02.	Koeh		
C	Bemaßung zugefü.	14.05.13	Koeh	Gepr.			EDV–Art.Nr. 01310.100X	ersetzt durch:
B	Besch. geändert	11.03.13	Koeh	Norm.			01310100XF.DWG	
A	überarbeitet	11.05.07	Koeh	LORO®			Bauvorhaben	Gewicht kg 5.7
Index	Änderung	Tag	Name					

Diese Zeichnung ist urheberrechtlich geschuetzt und bleibt unser Eigentum. Sie darf weder ganz noch teilweise vervielfaeltigt und nicht an Dritte weitergegeben werden.