SCHNITT
A–A

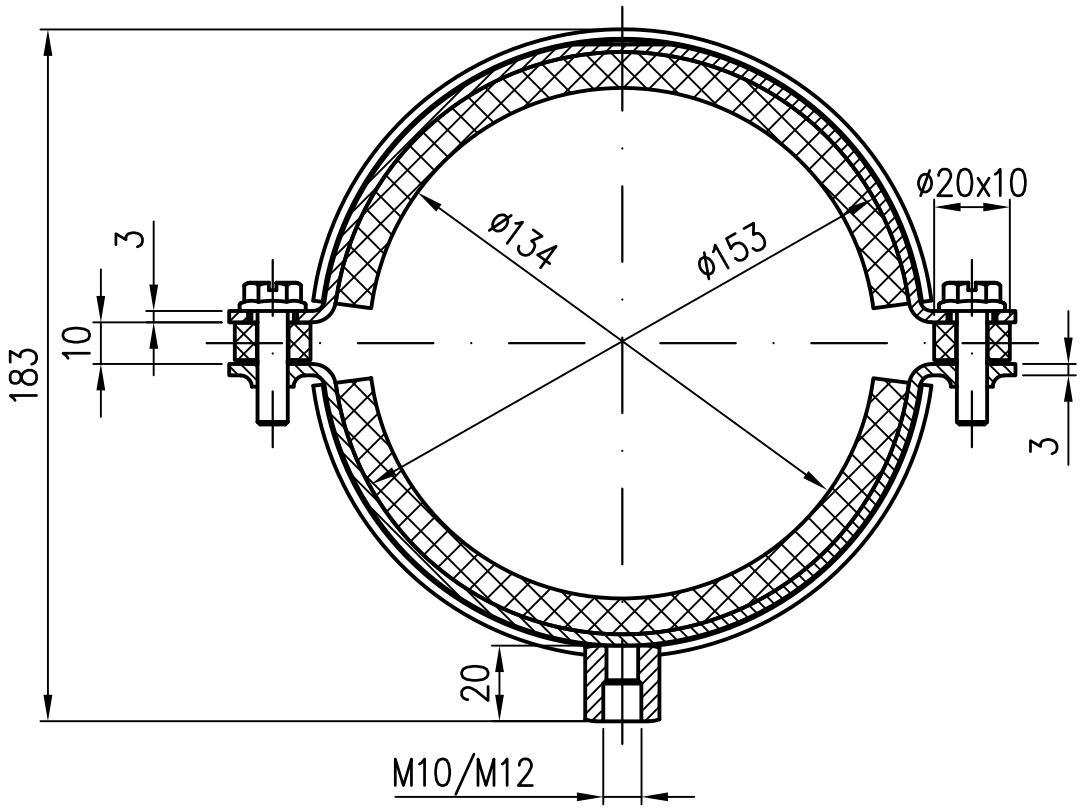

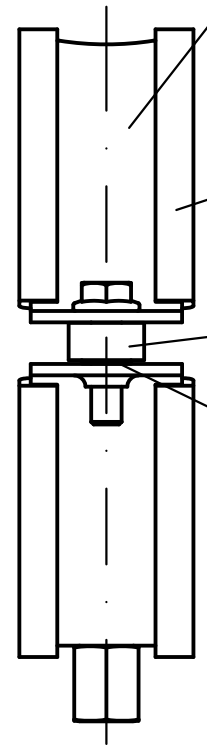

Rohrschelle DN125
Zchng.Nr. 00976.1250
Mat.Nr. 300027
Im Lieferumfang:
2x Sechskantschraube mit Flansch
und Kreuz–Schlitz–Kopf
M8x30

Schallschutzeinlage DN125
Zchng.Nr. 09976.125X
Mat.Nr. 313072

Distanzhülse
Zchng.Nr. 09991.000X
Mat.Nr. 313060

Antiverliersicherungsscheibe
M8
Mat.Nr. 310438

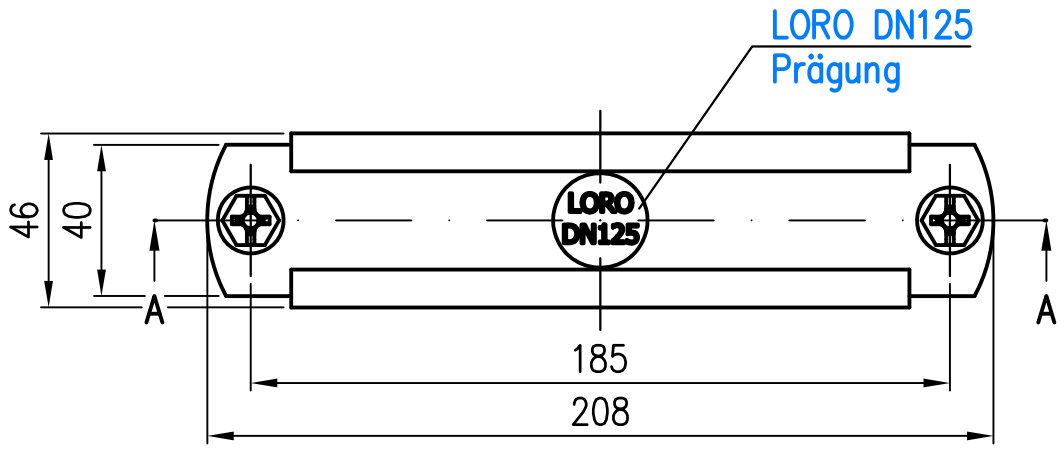

Prüfungsnummer:	Werkstoff: DC01 Dickschichtpassiviert		
Maßstab 1:2	Zul. Abw. DIN EN 1123–2	Benennung: Rohrschelle DN125	Zeichnungs Nr.: 00976.125X
2006 / Tag	Name	mit Anschlussgewinde M10/M12 und Schallschutzeinlage	Ersatz für:
Gez. 12.10.	Koehlhoff		
Gepr. 11.12.24	He	EDV–Art.Nr. 00976.125X	ersetzt durch:
Norm. 11.12.24	Schm	00976.125X.DWG	
Index / Änderung / Tag / Name	LORO®	Bauvorhaben	Gewicht kg 0,75

Diese Zeichnung ist urheberrechtlich geschuetzt und bleibt unser Eigentum. Sie darf weder ganz noch teilweise vervielfaeltigt und nicht an Dritte weitergegeben werden.