SCHNITT
A–A

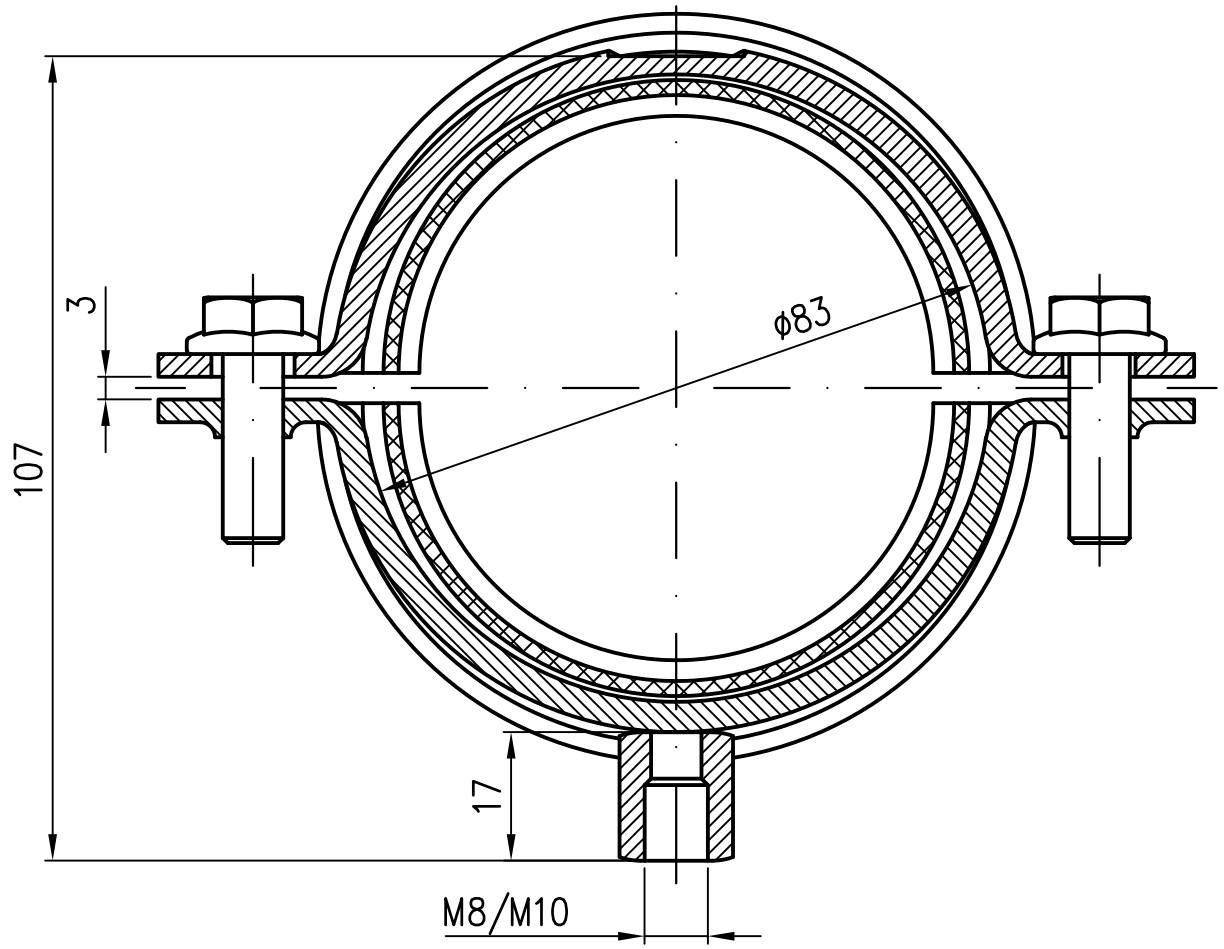

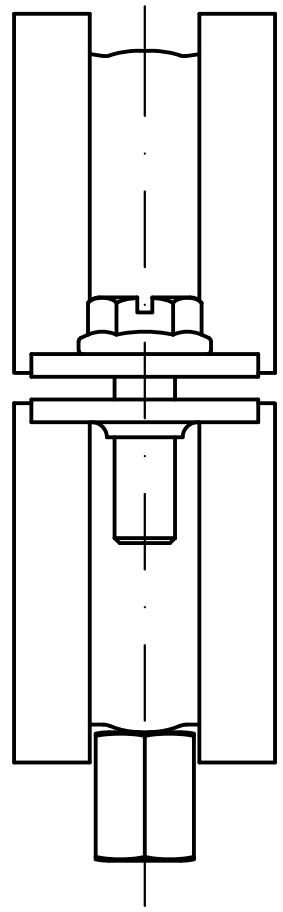

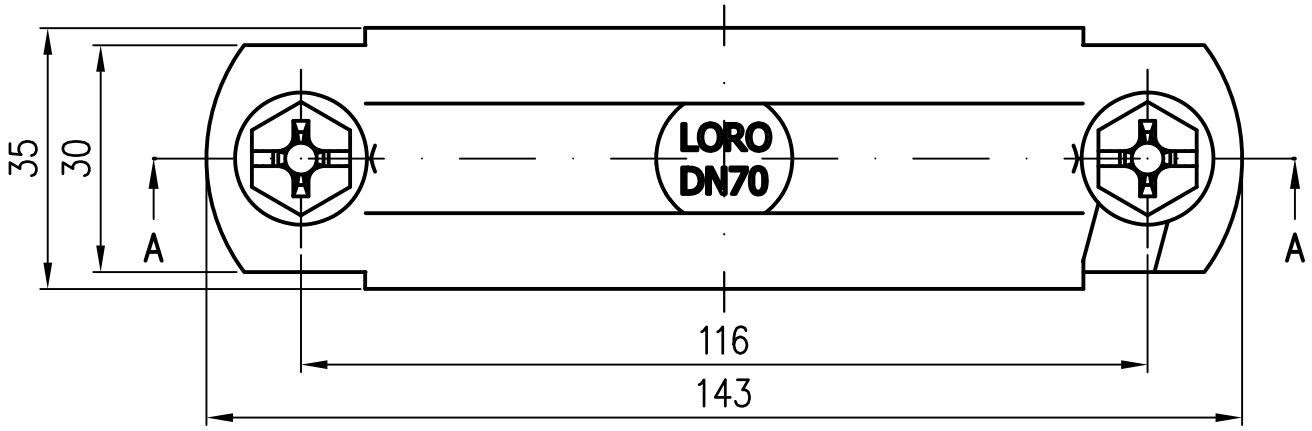

Prüfungsnummer:				Werkstoff: DC01 Dickschichtpassiviert			
				Maßstab 1:1	Zul. Abw. DIN EN 1123–2	Benennung Rohrschelle DN70	Zeichnungs Nr. 00972.070X
				2006	Tag	Name	mit Anschlussgewinde M8/M10 und Schallschutzeinlage	Ersatz für:
				Gez.	12.10.	Koeh		
				Gepr.	05.02.25	He	EDV–Art.Nr. 00972.070X	ersetzt durch:
				Norm.	05.02.25	Schm	00972.070X.DWG	
Index	Änderung	Tag	Name	LORO®		Bauvorhaben	Gewicht kg 0,40

Diese Zeichnung ist urheberrechtlich geschuetzt und bleibt unser Eigentum. Sie darf weder ganz noch teilweise vervielfaeltigt und nicht an Dritte weitergegeben werden.