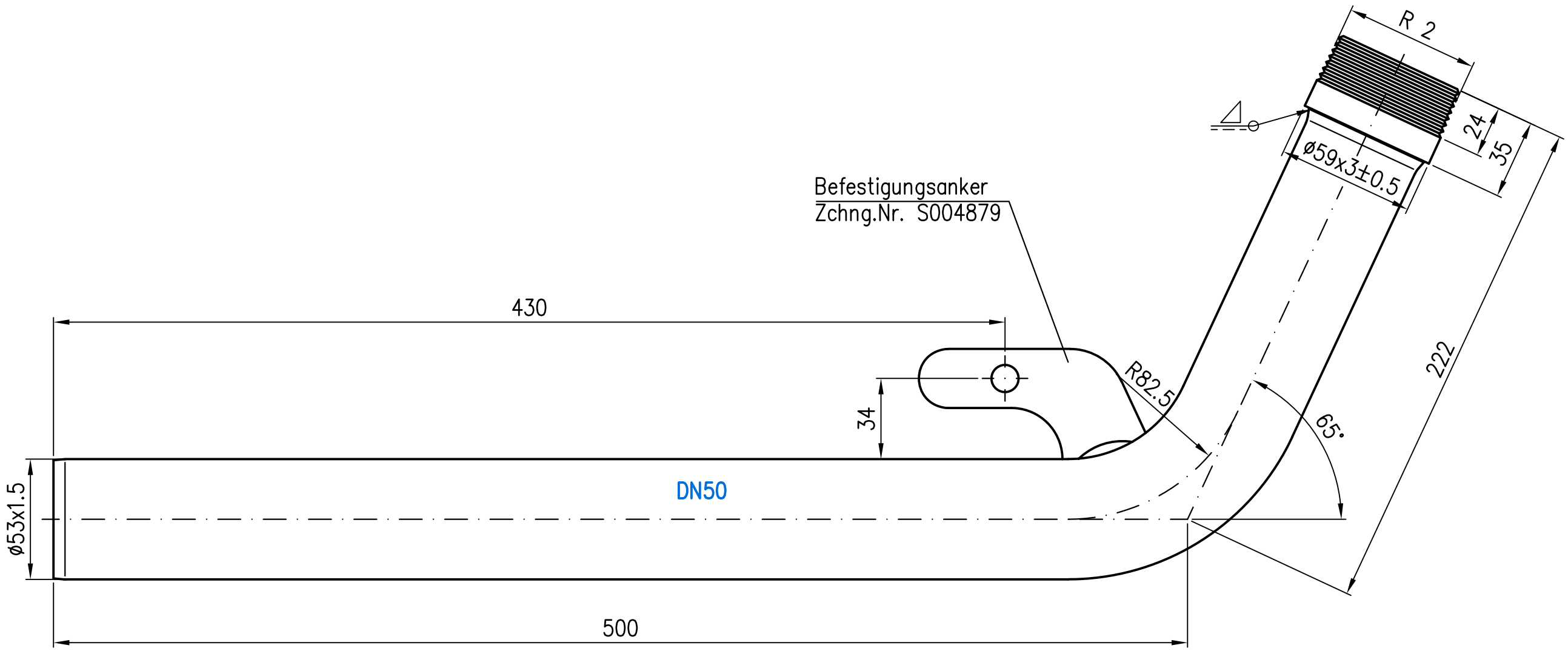

Rohrende leicht eingezogen

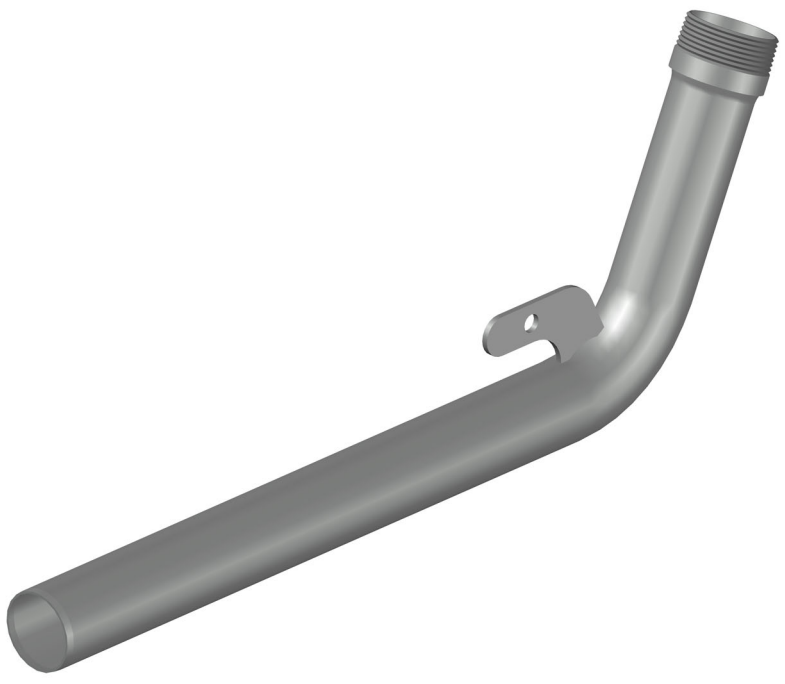

Prüfungsnummer:				Werkstoff: E195 EN10305 feuerverzinkt			
				Maßstab 1:2	Zul.Abw. DIN EN1123-2	Benennung: Füllstutzen DN50	Zeichnungs Nr.: 00715.050X
				2008	Tag	Name	mit Gewinde R2 und Befestigungsanker	Ersatz für:
				Gez.	15.02.	Haase		
				Gepr.	19.06.23	He	EDV-Art.Nr. 00715.050X	ersetzt durch:
				Norm.	04.07.23	Schm	00715.050X.DWG	
Index	Änderung	Tag	Name	LORO®			Bauvorhaben	Gewicht in kg: 1,6

Diese Zeichnung ist urheberrechtlich geschützt und bleibt unser Eigentum. Sie darf weder ganz noch teilweise verfielfältigt und nicht an Dritte weitergegeben werden.