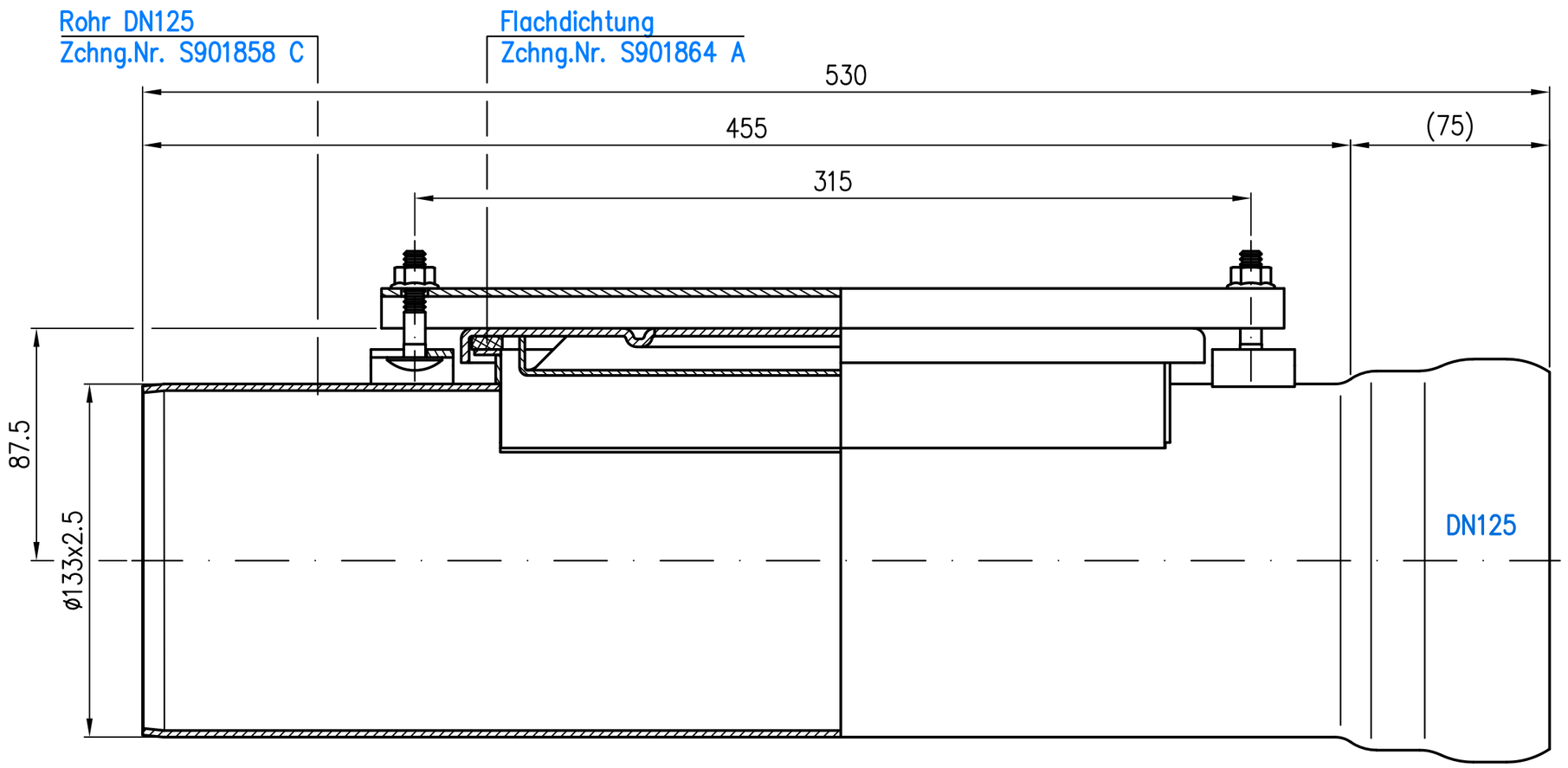


Reinigungsdeckel
Zchng.Nr. S901863 E

Im Lieferumfang:
2x Sechskantmutter mit Flansch EN1661–M8–A4
Mat.Nr. 310539
2x Flachrundschraube mit Vierkant DIN603–M8x40–St
Mat.Nr. 312648

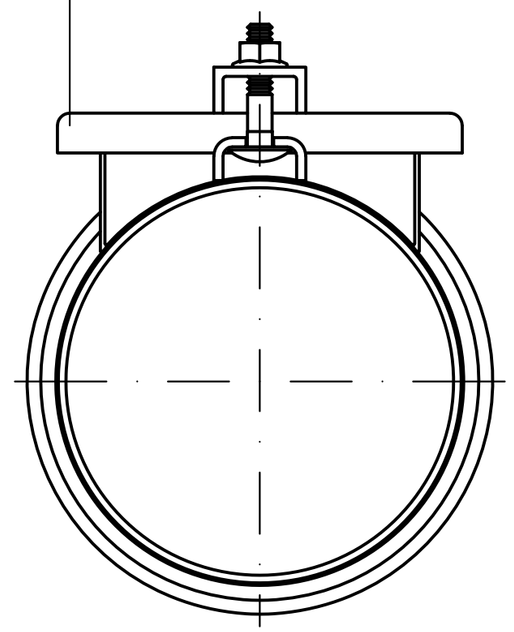

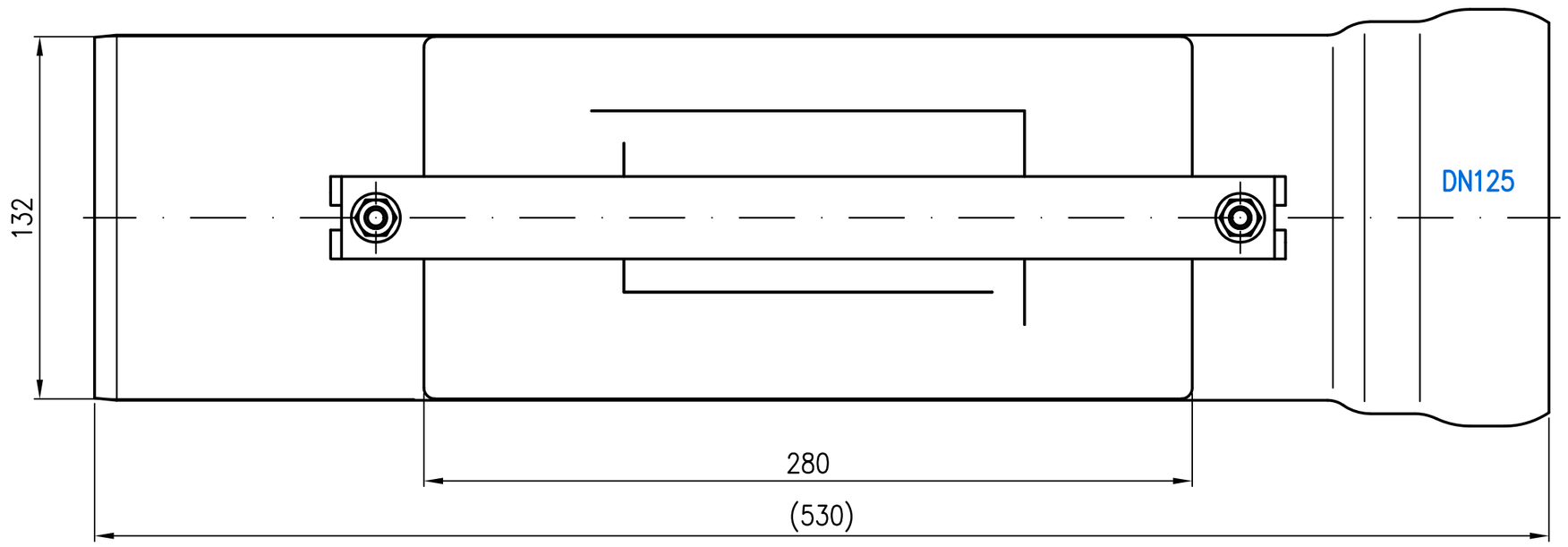


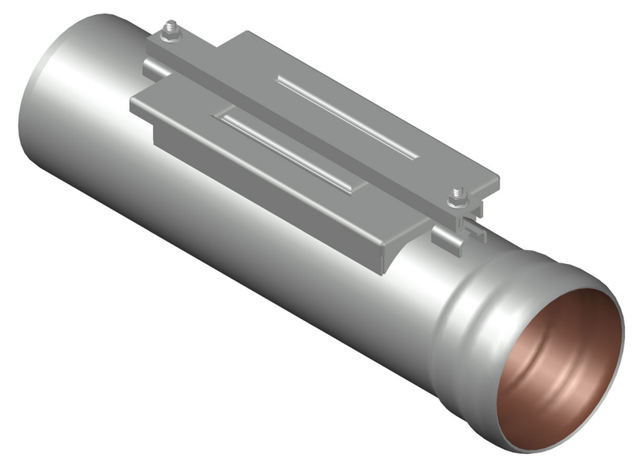

| | | | | | | | |
|---|---|---|---|---|---|---|---|
| Prüfungsnummer: | | | | Werkstoff: Grundkörper aus Stahl feuerverzinkt mit Innenbeschichtung | | | |
| | | | | Maßstab 1:2 | Zul. Abw. DIN EN 1123–2 | Benennung: Reinigungsrohr DN125 | Zeichnungs Nr.: 00553.125X |
| | | | | 2011 | Tag | Name | mit rechteckiger Reinigungsöffnung |
| | | | | Gez. | 04.07. | Koeh | Ersatz für: |
| | | | | Gepr. | 06.06.24 | Jä | EDV–Art.Nr. 00553.125X |
| | | | | Norm. | 18.06.24 | Schm | ersetzt durch: |
| Index | Änderung | Tag | Name | LORO® | | | 00553.125X.DWG |
| | | | | | | Bauvorhaben | Gewicht kg 6.6 |

Diese Zeichnung ist urheberrechtlich geschuetzt und bleibt unser Eigentum. Sie darf weder ganz noch teilweise vervielfaeltigt und nicht an Dritte weitergegeben werden.