Rohr DN100
Zchng.Nr. S901857 C

Flachdichtung
Zchng.Nr. S901864 A

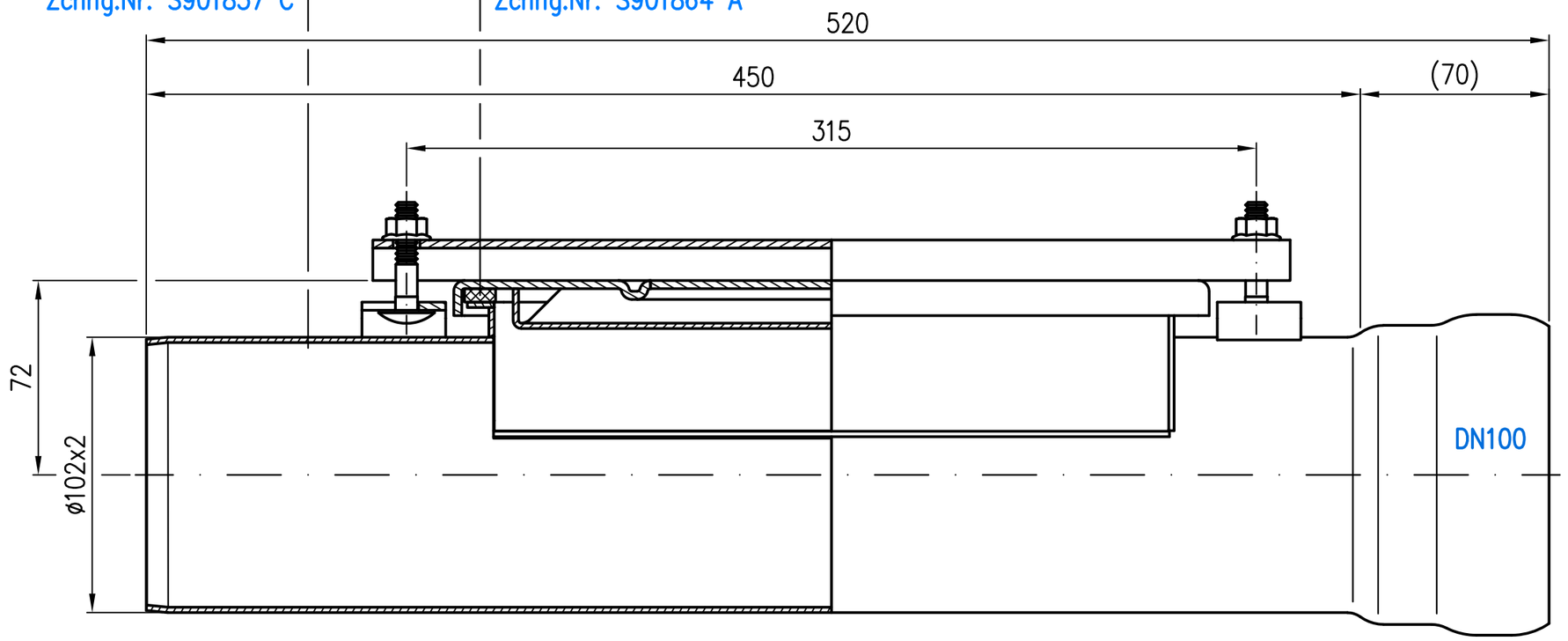

Reinigungsdeckel
Zchng.Nr. S901863 E
Im Lieferumfang:
2x Sechskantmutter mit Flansch EN1661-M8-A4
Mat.Nr. 310539
2x Flachrundschraube mit Vierkant DIN603-M8x40-St
Mat.Nr. 312648

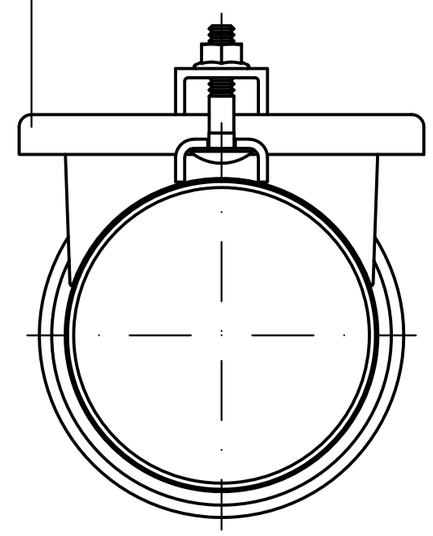

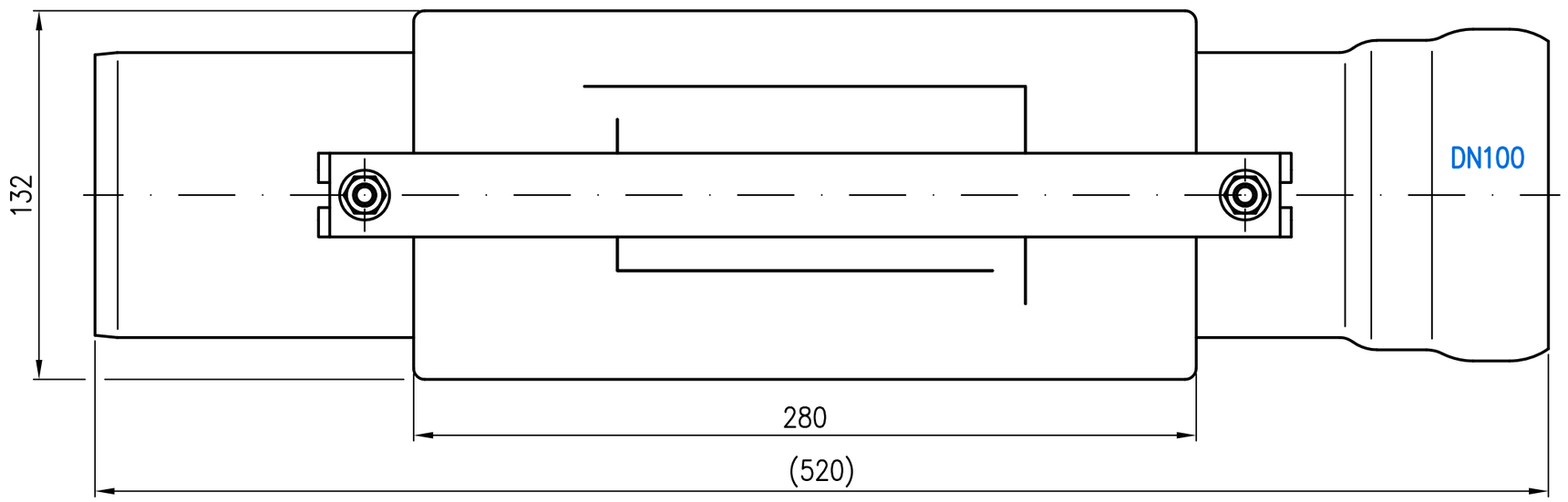

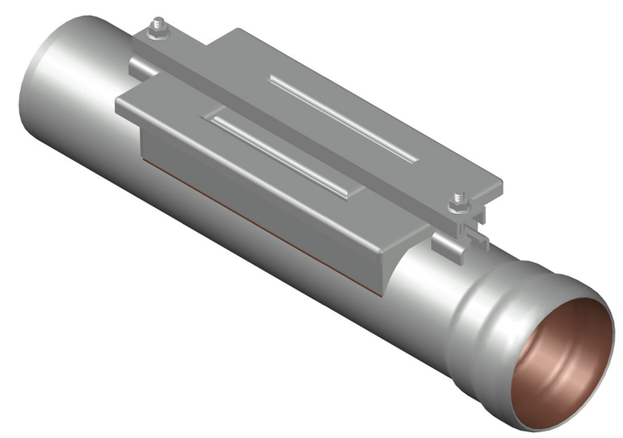

Prüfungsnummer:				Werkstoff: Grundkörper aus Stahl feuerverzinkt mit Innenbeschichtung			
				Maßstab 1:2	Zul. Abw. DIN EN 1123-2	Benennung: Reinigungsrohr DN100	Zeichnungs Nr.: 00553.100X
				2011	Tag	Name	mit rechteckiger Reinigungsöffnung	Ersatz für:
				Gez.	04.07.	Koeh		
				Gepr.	06.06.24	Jä	EDV-Art.Nr. 00553.100X	ersetzt durch:
				Norm.	18.06.24	Schm	00553.100X.DWG	
Index	Änderung	Tag	Name	LORO®			Bauvorhaben	Gewicht kg 5.1

Diese Zeichnung ist urheberrechtlich geschuetzt und bleibt unser Eigentum. Sie darf weder ganz noch teilweise vervielfaeltigt und nicht an Dritte weitergegeben werden.