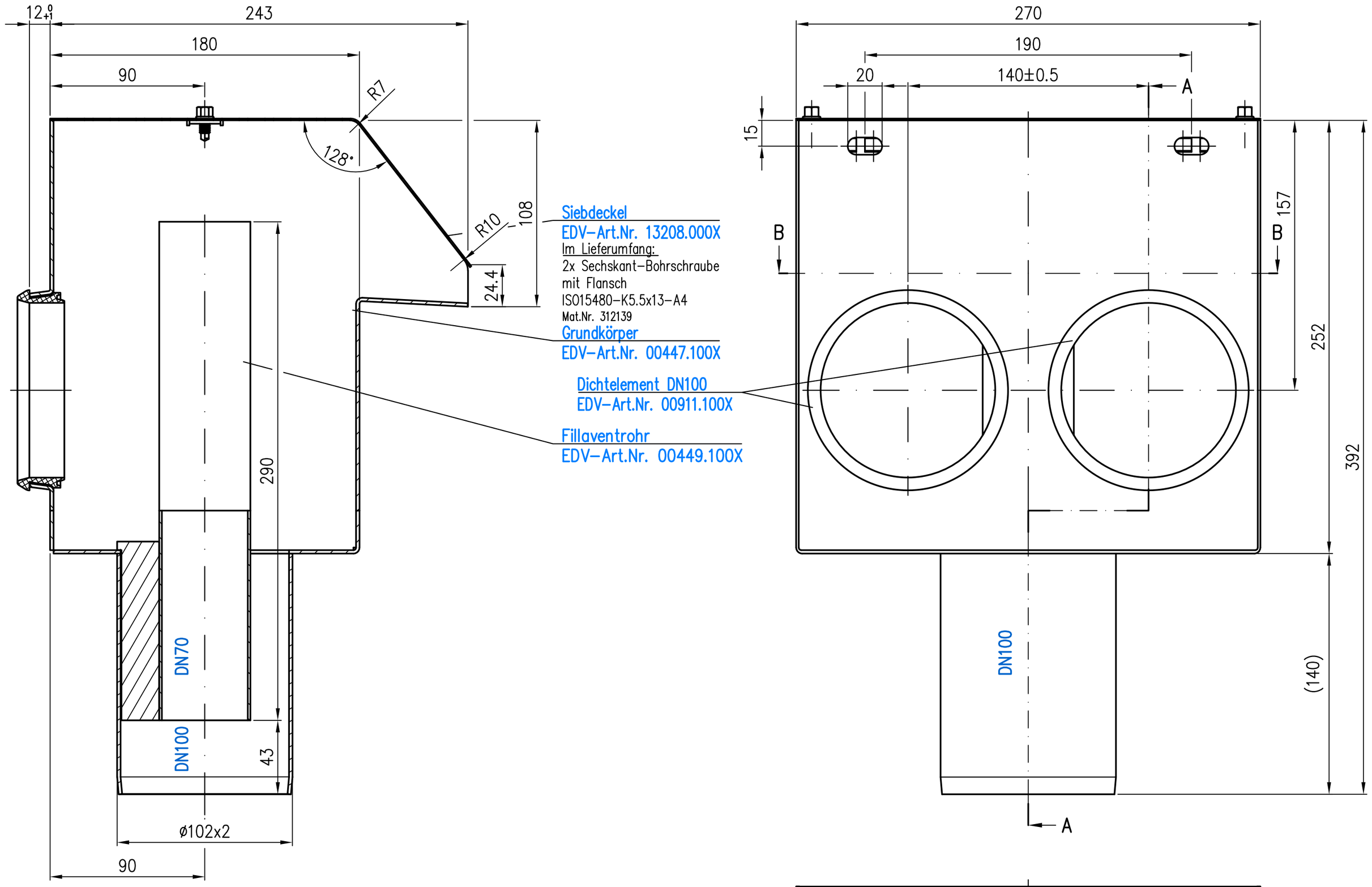

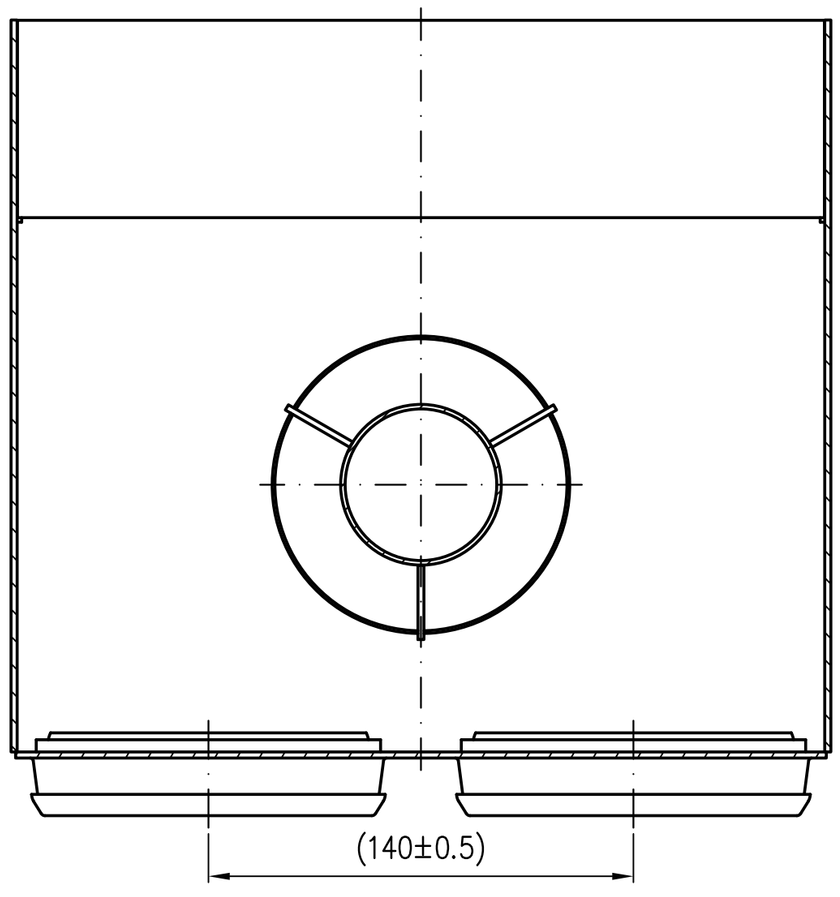

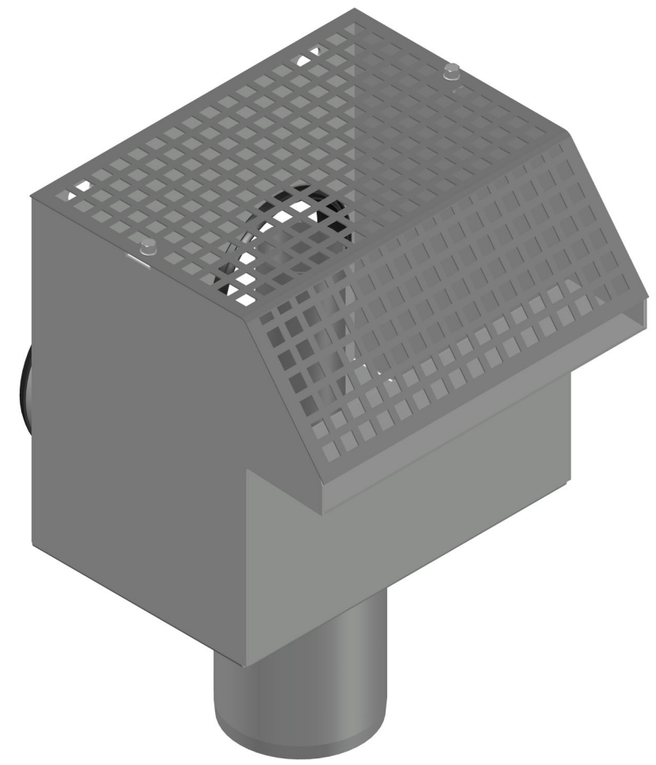

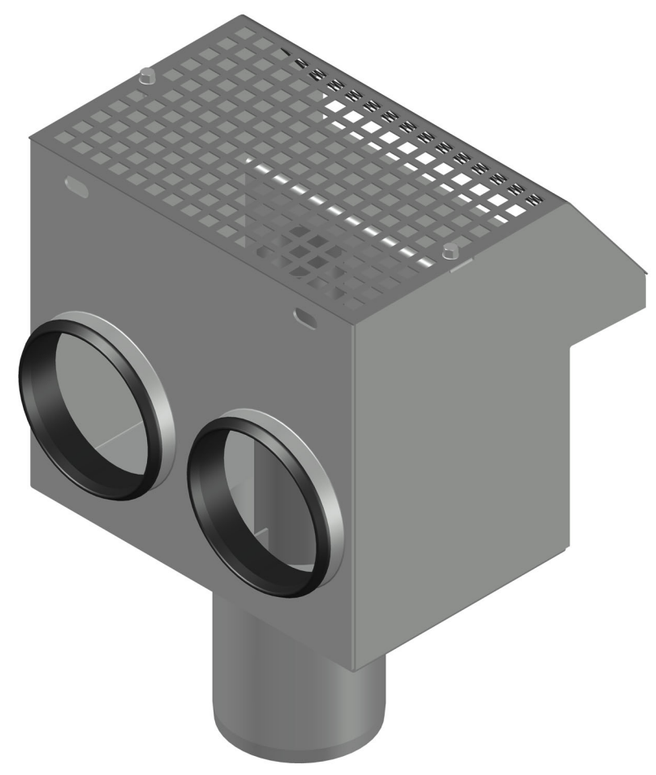

Loser Lieferumfang ist
im Polybeutel beigelegt:
2x Dichtelement DN100
EDV-Art.Nr. 00911.100X

Prüfungsnummer:		Werkstoff: Grundkörper Stahl feuerverzinkt	
Maßstab 1:2	Zul. Abw. DIN EN 1123-2	Benennung: Sammeltopf DN100	Zeichnungs Nr.: 00446.100X
2012 Tag	Name	mit 2 Muffen für DRAINJET-Dachabläufe für Attika	Ersatz für:
Gez. 28.02.	Koeh	EDV-Art.Nr. 00446.100X	ersetzt durch:
Gepr. 24.11.22	He	00446.100X.DWG	
Norm. 28.11.22	Schm	Bauvorhaben	Gewicht kg 5

Index	Änderung	Tag	Name

LORO®

Diese Zeichnung ist urheberrechtlich geschuetzt und bleibt unser Eigentum. Sie darf weder ganz noch teilweise vervielfaeltigt und nicht an Dritte weitergegeben werden.