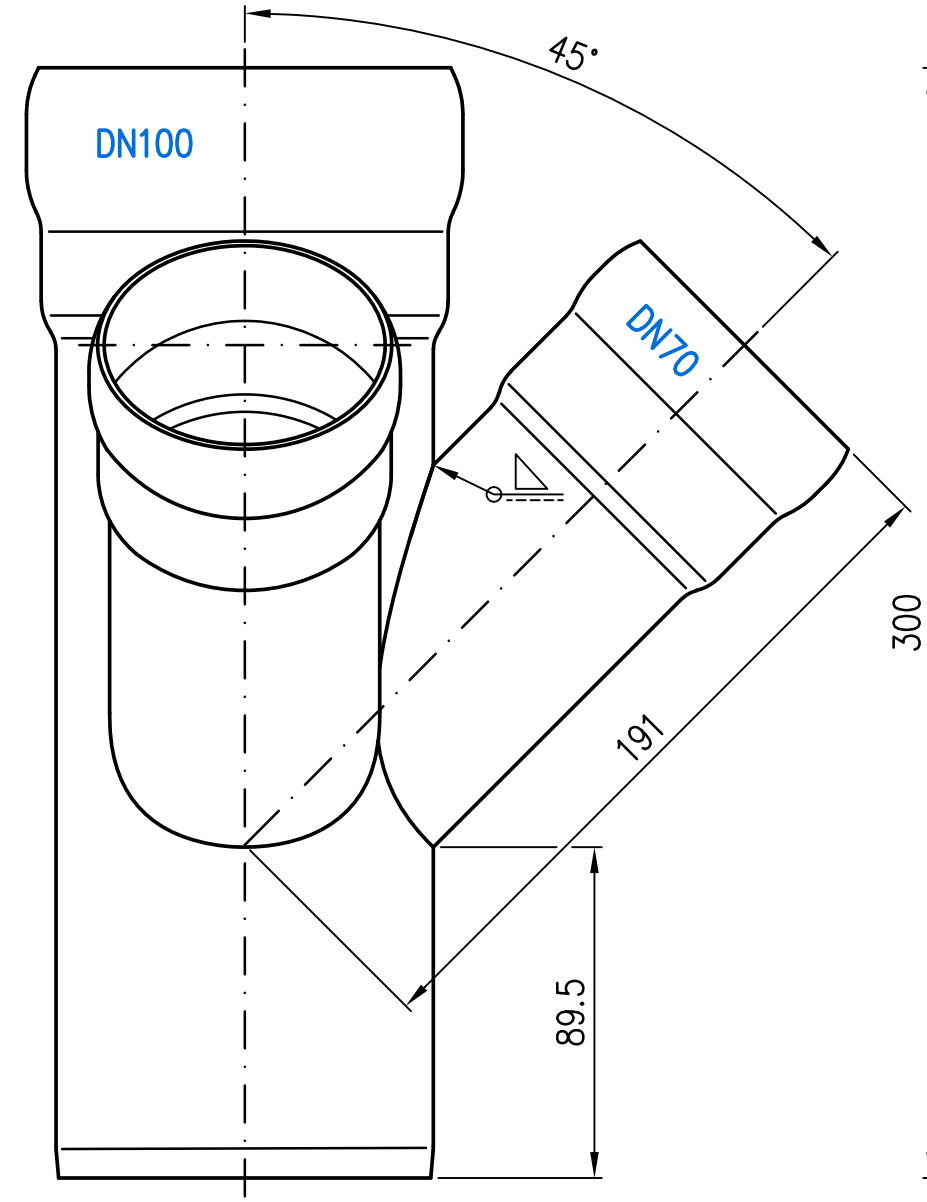

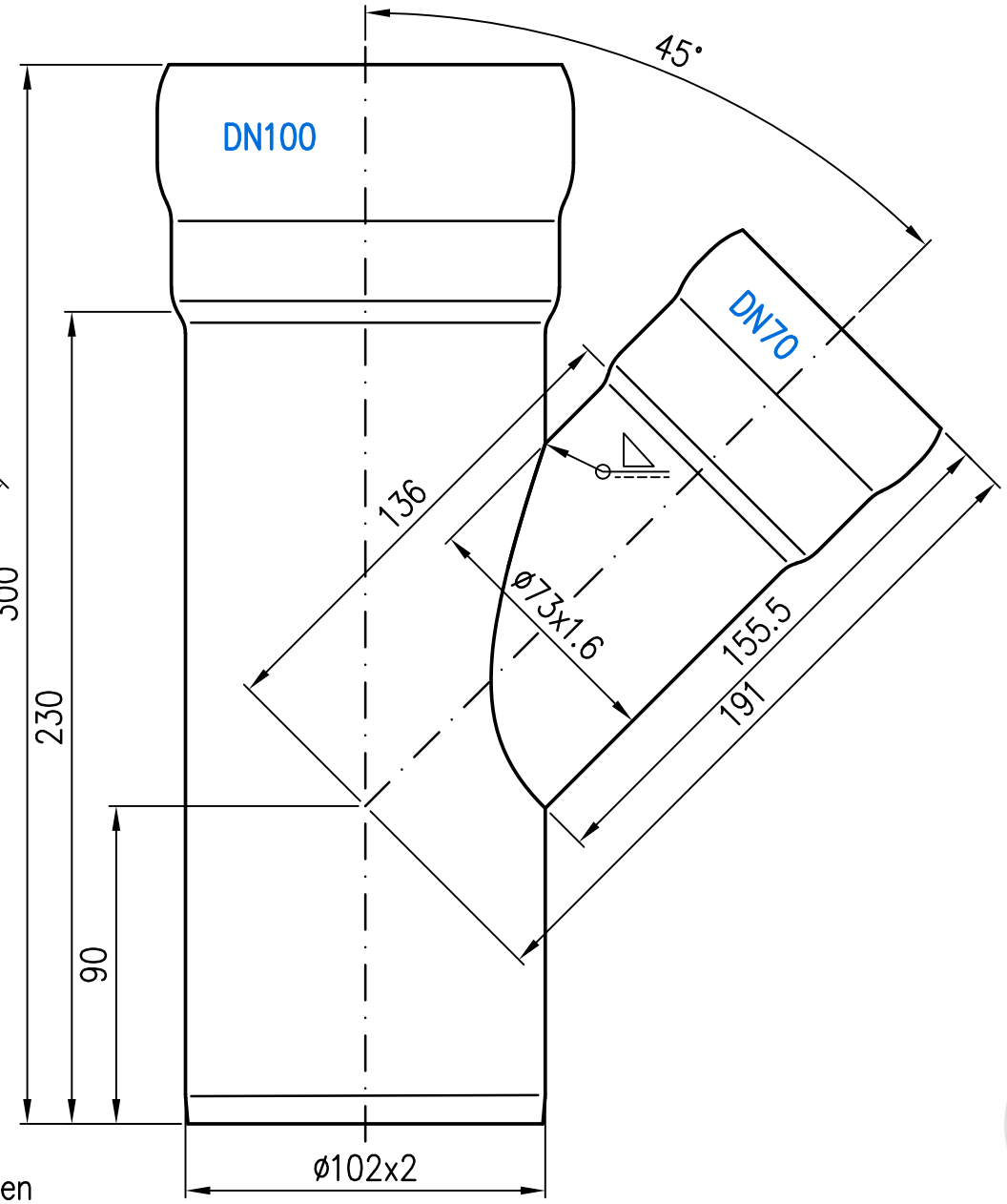

Rohrende leicht eingezogen

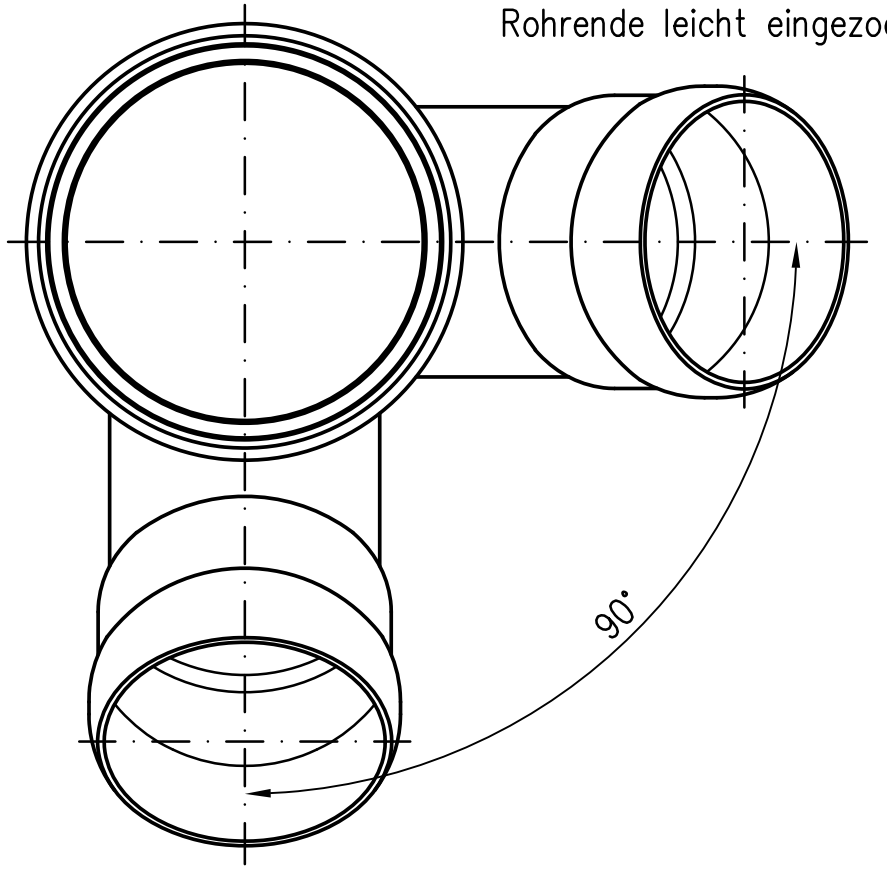

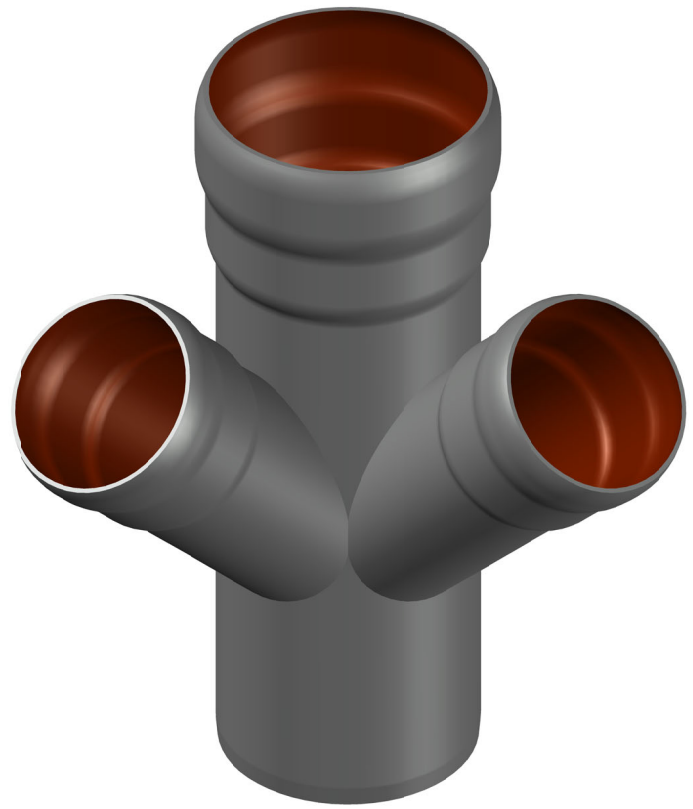

Prüfungsnummer:	Werkstoff: E195 EN10305 feuerverzinkt und innen beschichtet			
Maßstab 1:2	Zul.Abw. DIN EN1123-2	Benennung Red.-Eckdoppelabzweig 45°		Zeichnungs Nr. 00281DCCX
2020	Tag	Name	DN100/70/70	Ersatz für:
Gez.	12.11.	Koeh		
Gepr.	16.12.	He	EDV-Art.Nr. 00281.DCCX	ersetzt durch:
Norm.	21.12.	Schm	00281.DCCX.DWG	
LORO®			Bauvorhaben	

Index	Änderung	Tag	Name

Diese Zeichnung ist urheberrechtlich geschützt und bleibt unser Eigentum. Sie darf weder ganz noch teilweise verfielfältigt und nicht an Dritte weitergegeben werden.