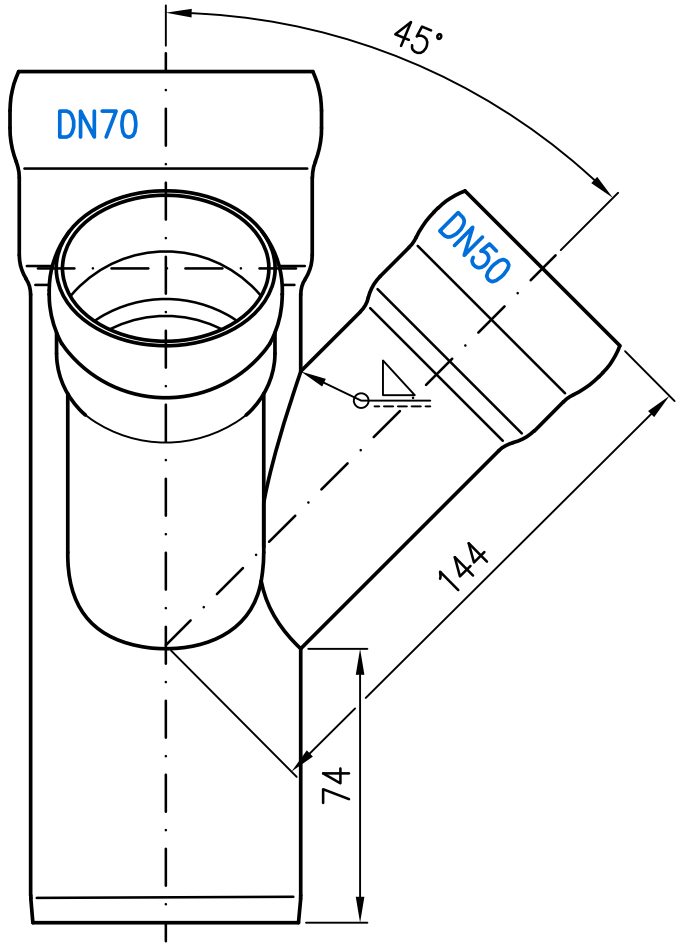

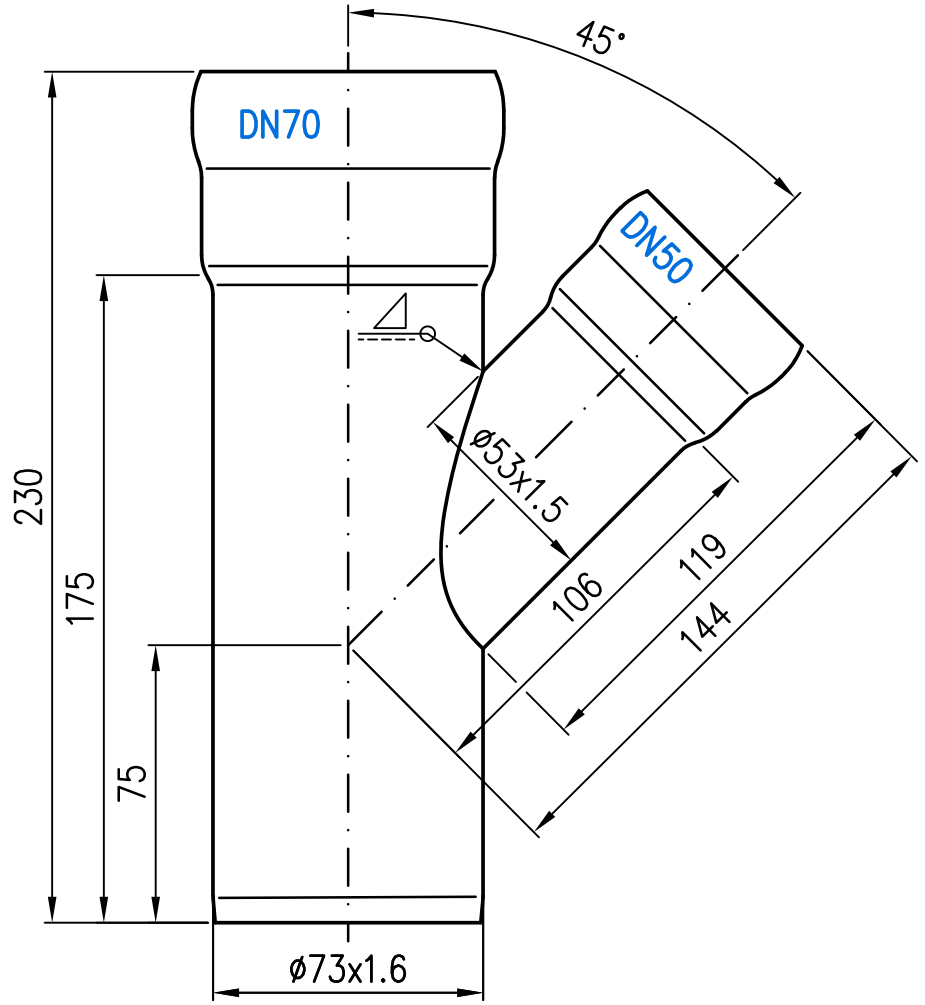

Rohrende leicht eingezogen

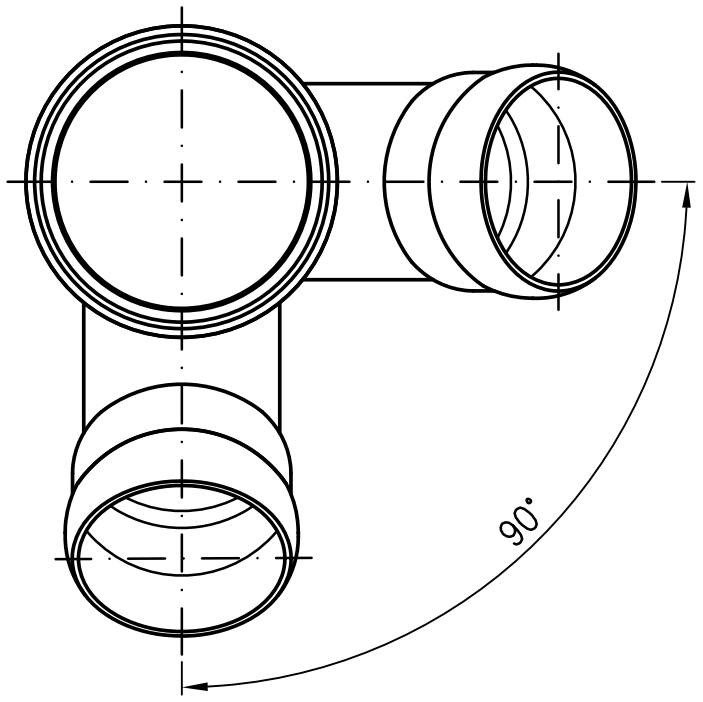

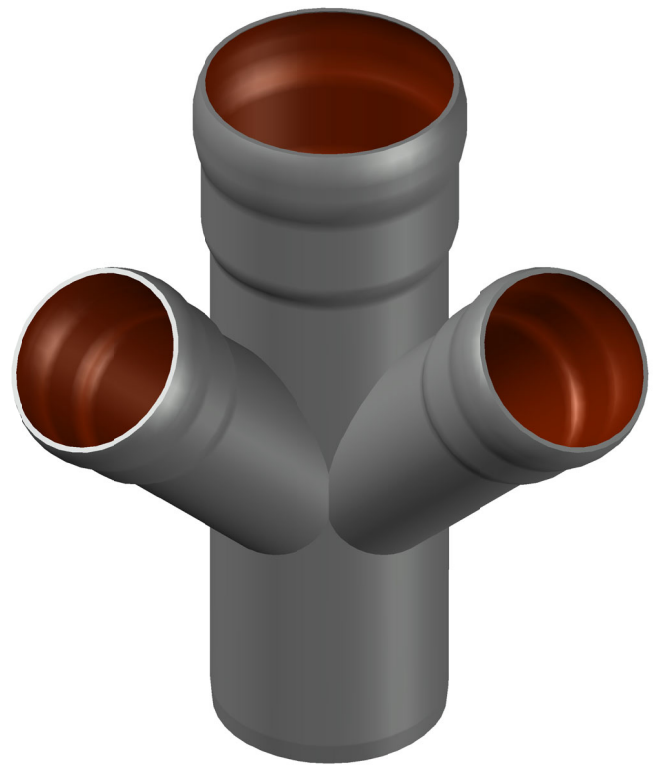

Prüfungsnummer:	Werkstoff: E195 EN10305 feuerverzinkt und innen beschichtet				
	Maßstab 1:2	Zul.Abw. DIN EN1123-2	Benennung Red.-Eckdoppelabzweig 45°		Zeichnungs Nr. 00281CBBX
	2020	Tag	Name	DN70/50/50	Ersatz für:
	Gez.	12.11.	Koeh		
	Gepr.	16.12.	He	EDV-Art.Nr. 00281.CBBX	ersetzt durch:
	Norm.	21.12.	Schm	00281.CBBX.DWG	
Index / Änderung / Tag / Name	LORO®			Bauvorhaben	

Diese Zeichnung ist urheberrechtlich geschützt und bleibt unser Eigentum. Sie darf weder ganz noch teilweise verfielfältigt und nicht an Dritte weitergegeben werden.