LORO aktuell 85

LORO-X DRAINLET® Rohrdurchführungen,
aus Edelstahl, DN 70 - DN 125

LORO-DRAINLET® Rohrdurchführungen, entwickelt aus den bewährten LORO-DRAINLET® Flachdachentwässerungen, sind aus Edelstahl Werkstoff 1.4301.
Durch die Verwendung von Edelstahl sind LORO-DRAINLET® Rohrdurchführungen korrosionsbeständig und bruchfest, Werkstoffprobleme durch Hitze, Kälte oder UV-Einstrahlung treten nicht auf.

Durch Klemmflansche nach DIN EN 1253 sind LORO-DRAINLET® Rohrdurchführungen für Dachabdichtungen aus Bitumen oder Kunststoff (mit Kompressionsdichtungen) für Dachabdichtungsbahnen aller Fabrikate geeignet.
Einsetzbar bei gedämmten und ungedämmten Dächern lassen sich LORO-DRAINLET® Rohrdurchführungen mit entsprechenden LORO-X Anschlussstücken auch mit anderen Rohrarten kombinieren.

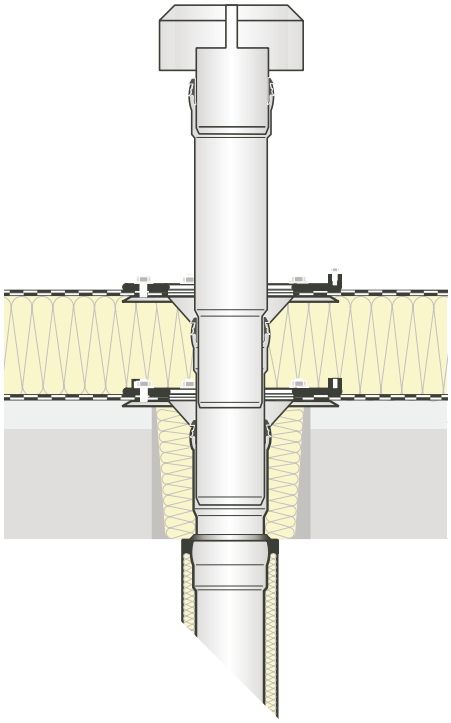

LORO-DRAINLET® Rohrdurchführung, mit Aufkantung, 45 und 90 Grad

Die vielseitige Rohrdurchführung auf Basis der bewährten LORO-X DRAINLET Flachdachabläufe bietet besondere Möglichkeiten der normgerechten Rohrdurchführung mit geringem Abstand zur Wand und zu aufgehenden Bauteilen.

Mit den speziell für diesen Fall konstruierten Aufsatzelementen mit seitlicher Aufkantung als Montagehilfe, ist der Einbau direkt an der aufgehenden Wand möglich. Wie von Attikaabläufen bekannt, ohne den sonst üblichen Abstand von 30 cm bei wasserführenden Schichten einhalten zu müssen.

Mit 45 Grad Aufkantung

Aufbauschema

LORO-DRAINLET® Rohrdurchführungen mit Klemmflansch,

aus Edelstahl, DN 70, DN 100 und DN 125

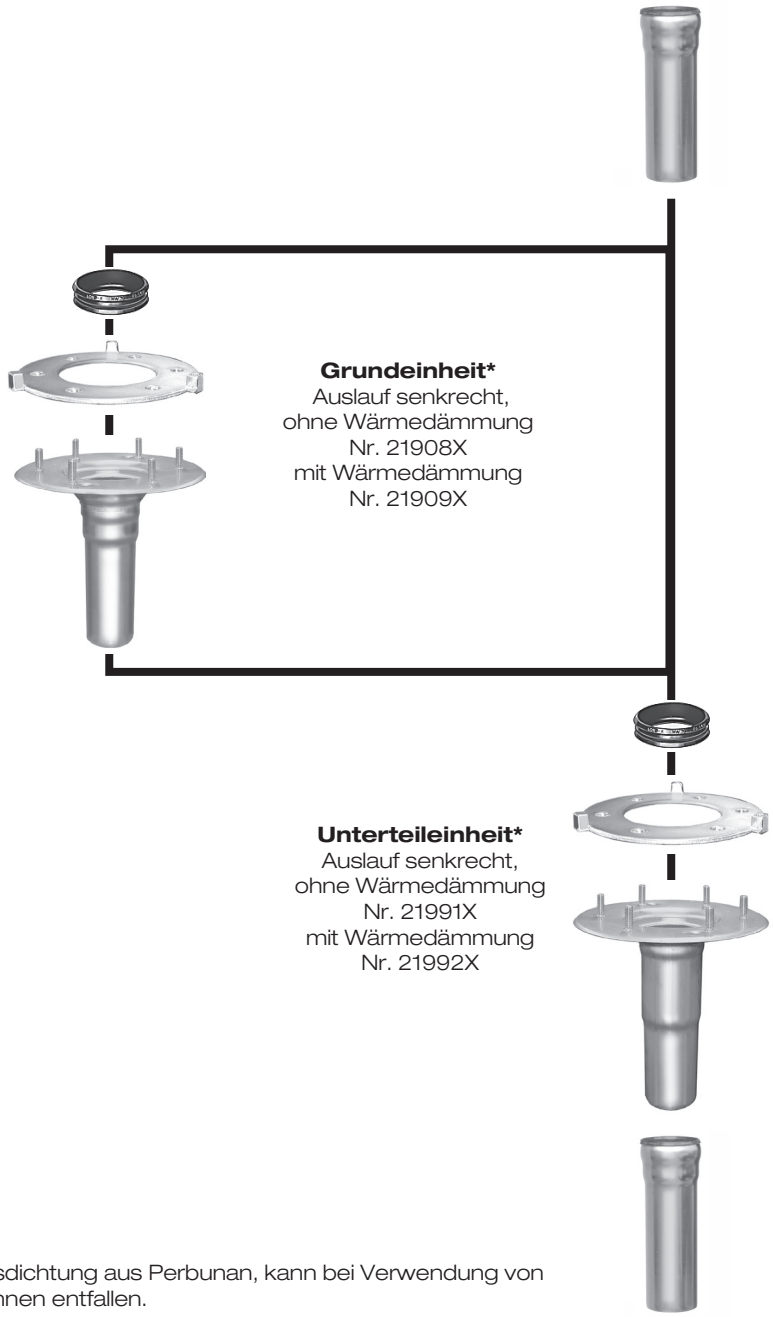

* Einschließlich Kompressionsdichtung aus Perbunan, kann bei Verwendung von Bitumen-Dachdichtungsbahnen entfallen.

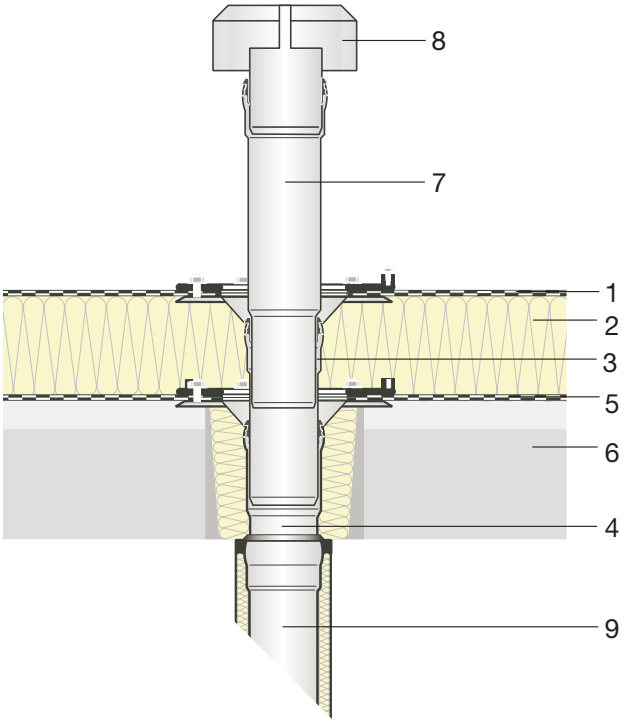

Einsatzbeispiel

LORO-DRAINLET®
Rohrdurchführung
mit Klemmflansch, für Flachdächer, gedämmt

1 Dachabdichtungsbahn
2 Wärmedämmung
3 LORO-DRAINLET® Rohrdurchführung-Grundeinheit
4 LORO-DRAINLET® Rohrdurchführung-Unterteileinheit
5 Dampfsperre
6 Flachdach, wärmegedämmt
7 LORO-Lüftungsrohr
8 LORO-XC Regenhaube
9 LORO-Verbundrohr

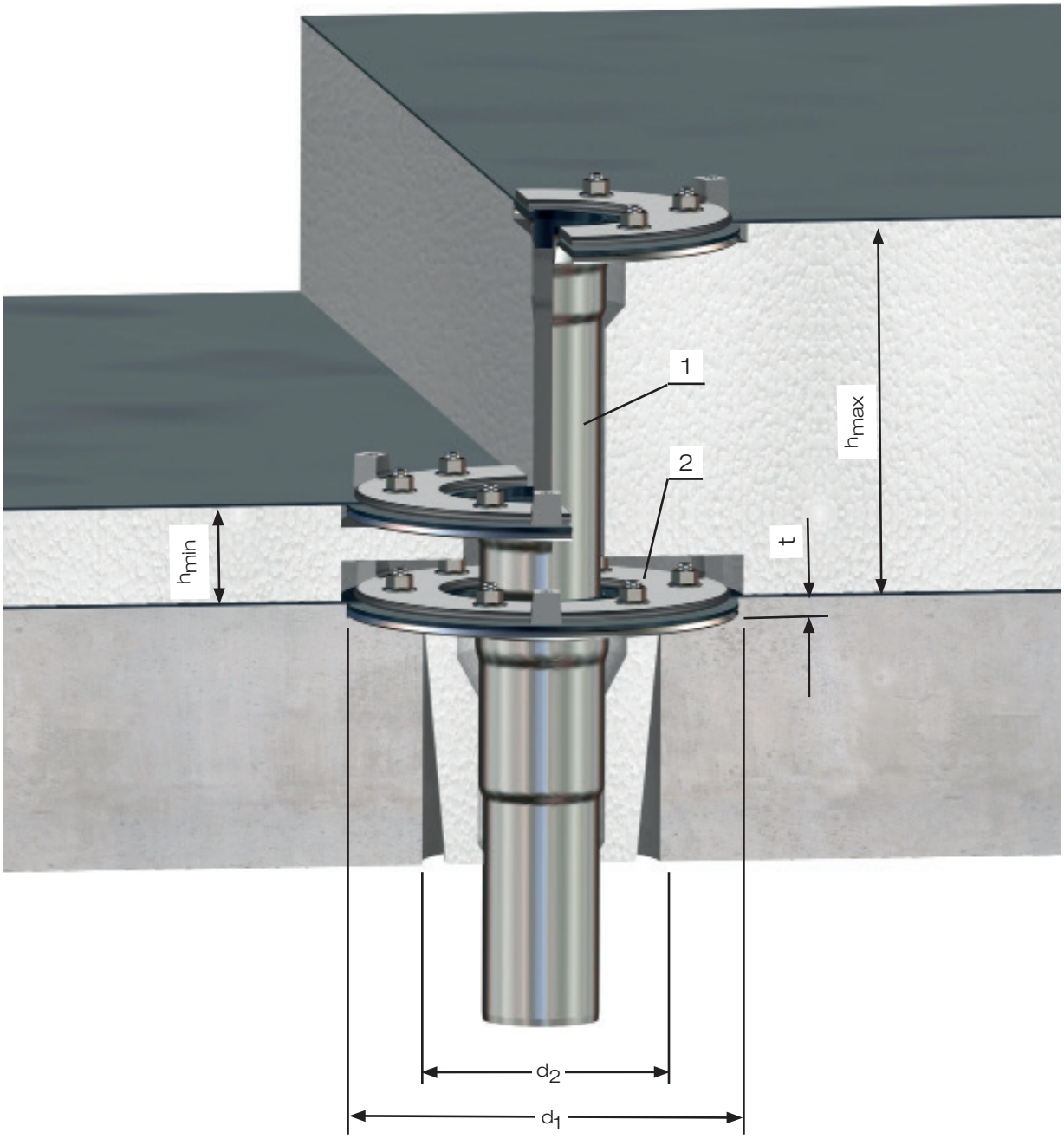

Pos.	Name	Art.Nr. DN ø70	Art.Nr. DN ø100	Art.Nr. DN ø125
1	LORO-DRAINLET Rohrdurchführung Grundeinheit	21908.070X	21908.100X	21908.125X
2	Unterteileinheit	21992.070X	21992.100X	21992.125X

Nennweite	d_1	d_2	t	h_{min}	h_{max}
DN ø 70	260	158	10	60	235
DN ø 100	320	200	10	75	235
DN ø 125	340	230	10	83	243

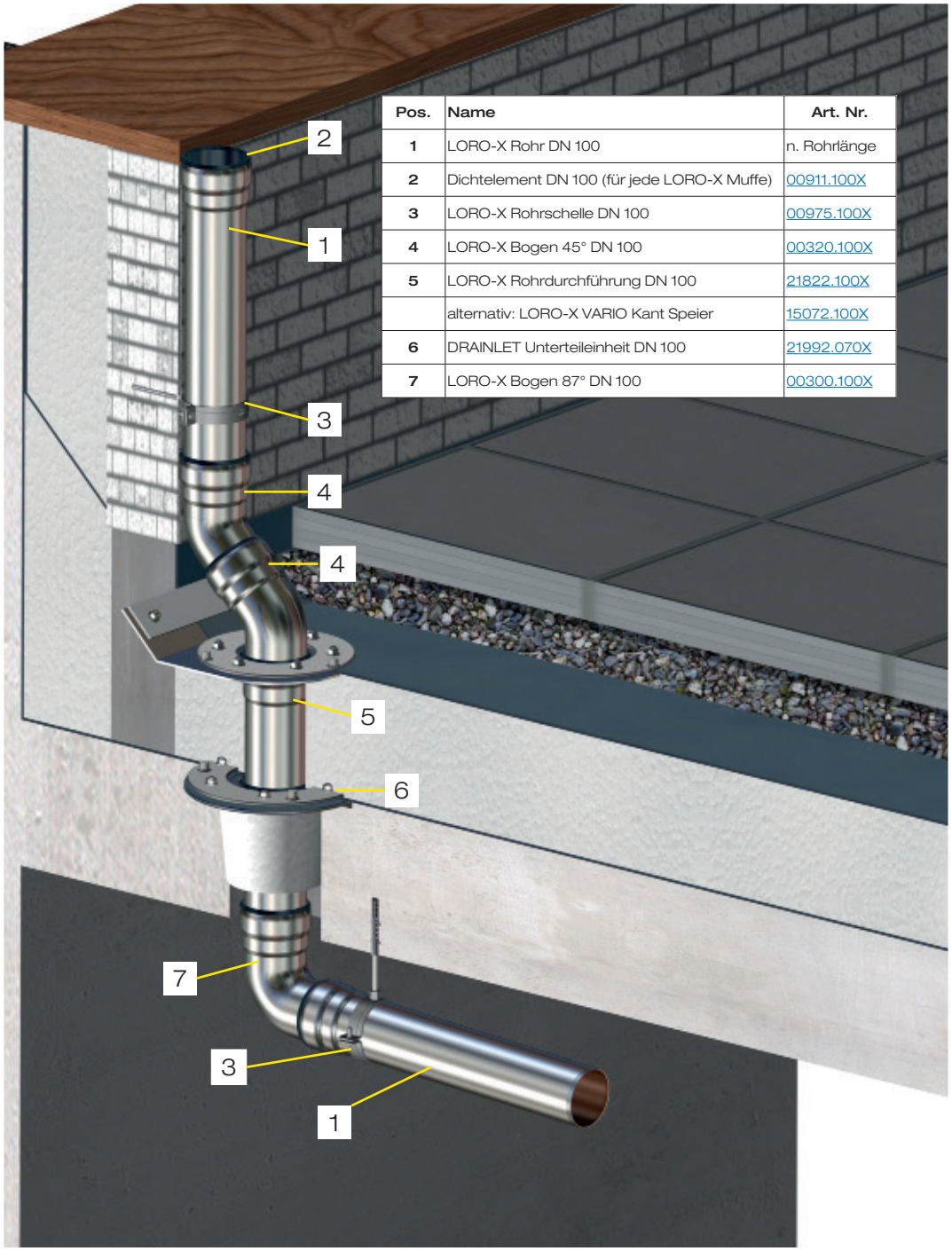

Pos.	Name	Art. Nr.
1	LORO-X Rohr DN 100	n. Rohrlänge
2	Dichtelement DN 100 (für jede LORO-X Muffe)	00911.100X
3	LORO-X Rohrschelle DN 100	00975.100X
4	LORO-X Bogen 45° DN 100	00320.100X
5	LORO-X Rohrdurchführung DN 100	21822.100X
	alternativ: LORO-X VARIO Kant Speier	15072.100X
6	DRAINLET Unterteileinheit DN 100	21992.070X
7	LORO-X Bogen 87° DN 100	00300.100X

LORO-DRAINLET® DL Rohrdurchführungen

mit Klemmflansch*, aus Edelstahl, DN 70 - DN 125, nach DIN EN 1253

Teileinheiten zur Komplettierung nach dem Baukastenprinzip

Grundeinheiten* DL, Serie 84,
DN 70 - DN 125, mit Klemmflansch*, bestehend aus: Ablaufkörper und Losflansch und Dichtelement

			DN 70	DN 100	DN 125
	Auslauf senkrecht	ohne Wärmedämmung	21908.070X	21908.100X	21908.125X
			●	●	●
		mit Wärmedämmung	21909.070X	21909.100X	21909.125X
			●	●	●

Unterteileinheit DL, Serie 84,
DN 50 - DN 125 mit Klemmflansch*, bestehend aus: Unterteil, Losflansch und Dichtelement

			DN 50	DN 70	DN 100	DN 125
	Auslauf senkrecht	ohne Wärmedämmung	21991.050X	21991.070X	21991.100X	21991.125X
			●	●	●	●
		mit Wärmedämmung	21992.050X	21992.070X	21992.100X	21992.125X
			●	●	●	●

* inkl. Kompressionsdichtung

LORO-DRAINLET® Befestigungsflansch, Stahl, feuerverzinkt

	DN 70	DN 100	DN 125
	21910.070X	21910.100X	21910.125X
	●	●	●

DN 150 auf Anfrage in Stahl, feuerverzinkt, lieferbar

LORO-DRAINLET® DL Rohrdurchführungen, mit Aufkantung

Klemmflansch, aus Edelstahl, DN 70 - DN 150, nach DIN EN 1253

Grundeinheiten DL, Serie 84,
DN 70 - DN 150, mit Klemmflansch, bestehend aus: Ablaufkörper mit Aufkantung und Losflansch

			DN 70	DN 100	DN 125	DN 150
	mit **Klemmflansch 45°** für Bitumen-Dachabdichtungsbahnen	ohne Wärmedämmung	21822.070X	21822.100X	21822.125X	21822.150X
			●	●	●	●
		mit Wärmedämmung	21823.070X	21823.100X	21823.125X	21823.150X
			●	●	●	●

			DN 70	DN 100	DN 125	DN 150
	mit **Klemmflansch* 90°** für Kunststoff-Dachabdichtungs-bahnen	ohne Wärmedämmung	21824.070X	21824.100X	21824.125X	21824.150X
			●	●	●	●
		mit Wärmedämmung	21825.070X	21825.100X	21825.125X	21825.150X
			●	●	●	●

* inkl. Kompressionsdichtung

Dichtelemente für jede Muffenverbindung bitte zusätzlich bestellen.

LORO-X Dachentlüfter mit Anschlussrand für zweischalige Dächer, Stahl, feuerverzinkt, zusätzlich beschichtet

DN	50	70	100	125	150	200
	01310.050X	01310.070X	01310.100X	01310.125X	01310.150X	01310.200X
	●	●	●	●	●	●

Zubehör

LORO-Lüftungsrohre Edelstahl 1.4301

DN	70	100	125
	21202.070X	21202.100X	21202.125X
	●	●	●

LORO-Lüftungsrohre mit Muffe Edelstahl 1.4301

DN	70	100	125
	21207.070X	21207.100X	21207.125X
	●	●	●

LORO-XC Regenhauben

Edelstahl 1.4301, für Lüftungsrohre Nr. 21207X und LOROFLEX-Dachdurchführungen

DN	70	100	125	150
	21203.070X	21203.100X	21203.125X	21203.150X
	●	●	●	●

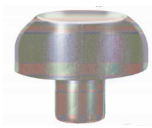

Aufschiebbare Schalungsglocke

DN	50	70	100
	18100.050X	18100.070X	18100.100X
	●	●	●

Dichtelemente

DN	50	70	100	125
	00911.050X	00911.070X	00911.100X	00911.125X
	●	●	●	●

● Keine Lagerware

Dichtelemente für jede Muffenverbindung bitte zusätzlich bestellen.

Teileinheiten

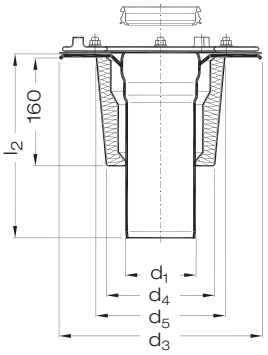

LORO-DRAINLET® Rohrdurchführung-Grundeinheit
Aus Edelstahl 1.4301

Art.-Nr.	DN	Ausf.	d_1	d_3	d_4	d_5	l_2	kg
21908.070X	70	a	73	245	-	-	260	2,8
21909.070X	70	b	73	245	130	150	260	2,9
21908.100X	100	a	101,6	300	-	-	270	3,1
21909.100X	100	b	101,6	300	160	190	270	3,2
21908.125X	125	a	133	330	-	-	280	3,4
21909.125X	125	b	133	330	190	220	280	3,5

mit Dichtelement Nr. 911X als Zubehör
Ausf. a: ohne Wärmedämmung, Ausf. b: mit Wärmedämmung

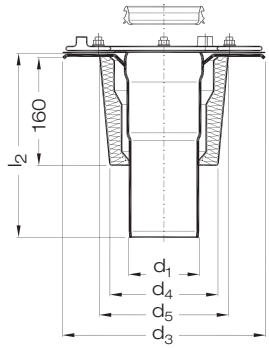

LORO-DRAINLET® Rohrdurchführung-Unterteileinheit
Aus Edelstahl 1.4301

Art.-Nr.	DN	Ausf.	d_1	d_3	d_4	d_5	l_2	kg
21991.050X	50	a	53	245	-	-	260	1,9
21992.050X	50	b	53	245	130	150	260	1,9
21991.070X	70	a	73	245	-	-	260	2,8
21992.070X	70	b	73	245	130	150	260	2,9
21991.100X	100	a	101,6	300	-	-	270	3,1
21992.100X	100	b	101,6	300	160	190	270	3,2
21991.125X	125	a	133	330	-	-	280	3,4
21992.125X	125	b	133	330	190	220	280	3,5

mit Dichtelement Nr. 911X als Zubehör
Ausf. a: ohne Wärmedämmung, Ausf. b: mit Wärmedämmung

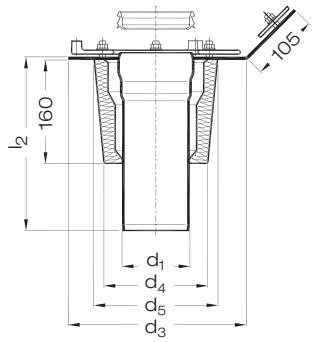

LORO-DRAINLET® DL Rohrdurchführung-Grundeinheit, mit Aufkantung
mit **Klemmflansch 45°** für Bitumen-Dachabdichtungsbahnen,
aus Edelstahl, DN 70 - DN 150, nach DIN EN 1253

Art.-Nr.	DN	Ausf.	d_1	d_3	d_4	d_5	l_2	kg
21822.070X	70	a	73	277	-	-	270	4,7
21823.070X	70	b	73	277	130	150	270	4,7
21822.100X	100	a	101,6	277	-	-	270	5,0
21823.100X	100	b	101,6	277	160	190	270	5,0
21822.125X	125	a	133	325	-	-	270	6,4
21823.125X	125	b	133	325	190	220	270	6,5
21822.150X	150	a	159	340	-	-	270	7,4
21823.150X	150	b	159	340	216	246	270	7,5

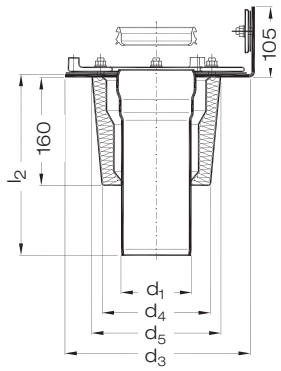

LORO-DRAINLET® DL Rohrdurchführung-Grundeinheit, mit Aufkantung
mit **Klemmflansch 90°** für Kunststoff-Dachabdichtungsbahnen,
aus Edelstahl, DN 70 - DN 150, nach DIN EN 1253

Art.-Nr.	DN	Ausf.	d_1	d_3	d_4	d_5	l_2	kg
21824.070X	70	a	73	282	-	-	270	5,0
21825.070X	70	b	73	282	130	150	270	5,0
21824.100X	100	a	101,6	282	-	-	270	5,3
21825.100X	100	b	101,6	282	160	190	270	5,3
21824.125X	125	a	133	330	-	-	270	6,7
21825.125X	125	b	133	330	190	220	270	6,7
21824.150X	150	a	159	345	-	-	270	7,7
21825.150X	150	b	159	345	216	246	270	7,8

Einzelteile/Zubehör

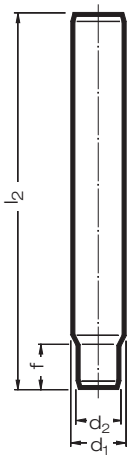

LORO-Lüftungsrohre*

Aus Edelstahl 1.4301

Art.-Nr.	DN	d_1	d_2	l_2	f	kg
21202.070X	70	73	69	530	55	1,5
21202.100X	100	103	96	530	95	3,2
21202.125X	125	133	125	530	85	4,5

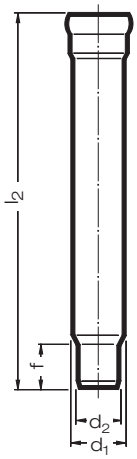

LORO-Lüftungsrohre mit Muffe*

Aus Edelstahl 1.4301

Art.-Nr.	DN	d_1	d_2	l_2	f	kg
21207.070X	70	73	69	630	55	1,5
21207.100X	100	103	96	660	95	3,2
21207.125X	125	133	125	660	85	4,5

* auch als wärmegedämmtes Verbundrohr lieferbar

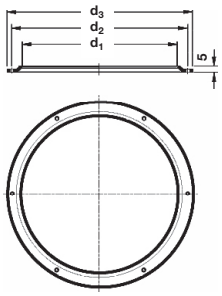

LORO-DRAINLET® Befestigungsflansch

aus Stahl, feuerverzinkt

Art.-Nr.	DN	d_1	d_2	d_3	kg
21910.070X	70	237	265	285	0,2
21910.100X	100	292	320	340	0,4
21910.125X	125	322	350	370	1,3

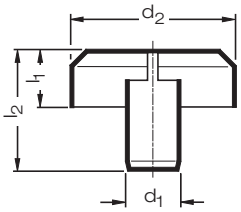

LORO-XC Regenhauben

Aus Edelstahl 1.4301
Mit Dichtelement, Nr. 911X, in Lüftungsrohr, Nr. 21207X einsetzen.

Art.-Nr.	DN	d_1	d_2	l_1	l_2	kg
21203.070X	70	73	220	60	160	1,2
21203.100X	100	101,6	220	60	160	2,0
21203.125X	125	133	220	60	160	3,0

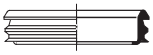

Dichtelemente

Art.-Nr.	DN	kg
00911.050X	50	0,01
00911.070X	70	0,022
00911.100X	100	0,050
00911.125X	125	0,100

Verlegeanleitung
LORO-DRAINLET® Rohrdurchführungen
mit Klemmflansch

aus Edelstahl, für Dachdichtungsbahnen aus Bitumen oder Kunststoff
DN 70, DN 100 und DN 125

Aufbauschema

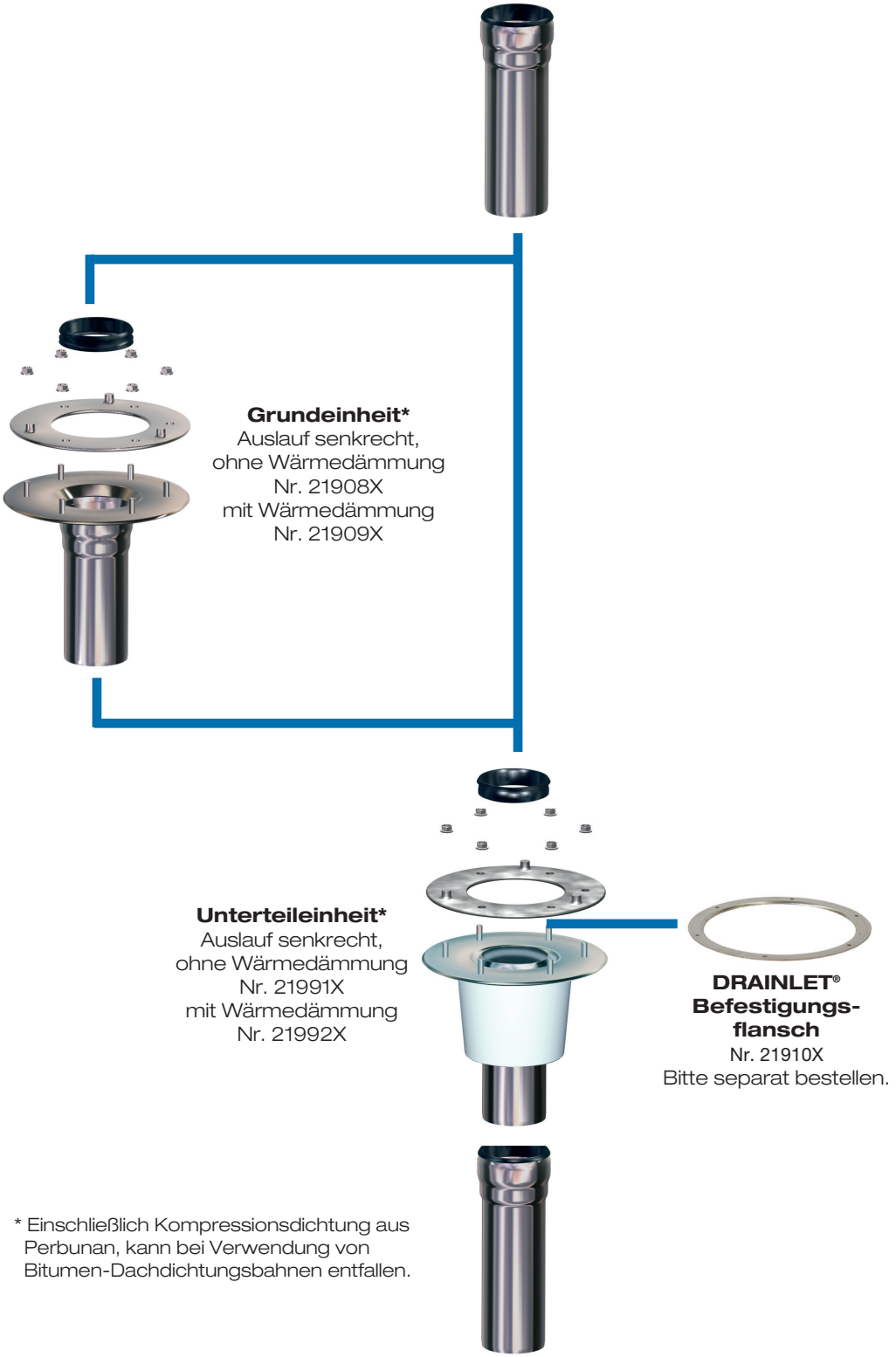

* Einschließlich Kompressionsdichtung aus Perbunan, kann bei Verwendung von Bitumen-Dachdichtungsbahnen entfallen.

Begleitheizung
Wir empfehlen, nach Prüfung Dachabläufe und Leitungen in frostgefährdeten Bereichen gegebenenfalls mit einer bauseitigen Begleitheizung zu versehen (s. DIN EN 12056, Teil 1, bzw. DIN 1986, Teil 100).

a.) Einbau im Betondach

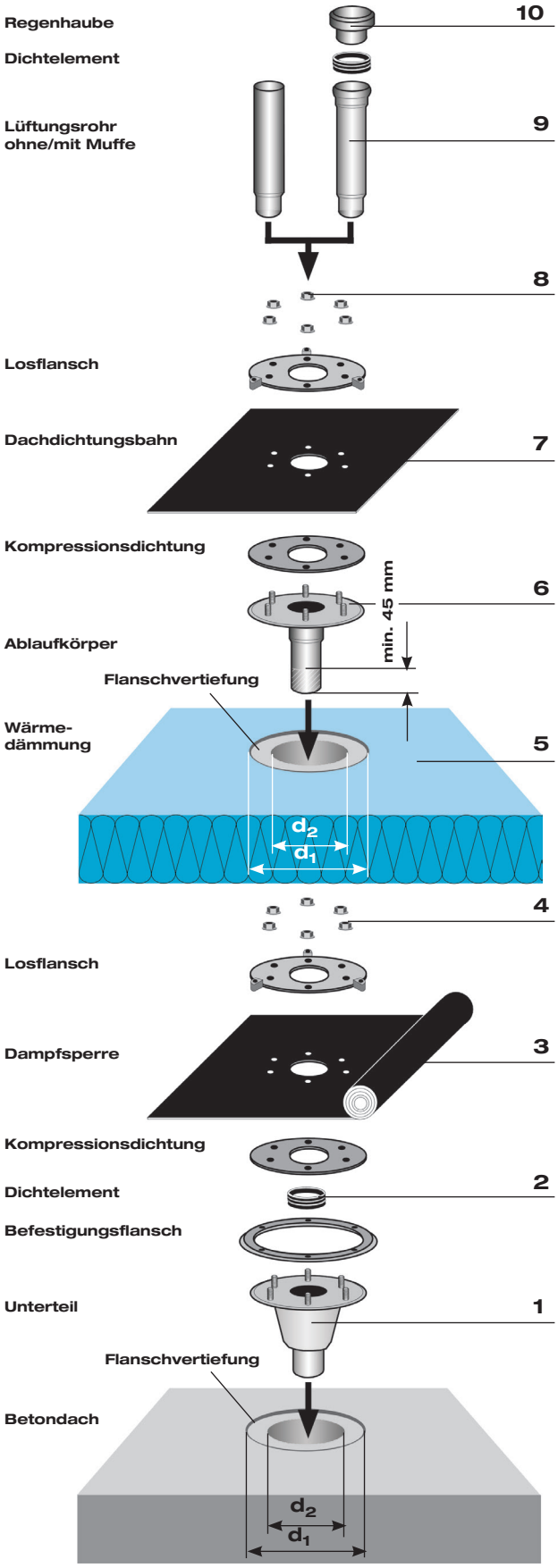

10 Regenhaube mit Dichtelement in Lüftungsrohr mit Muffe einsetzen.

9 Das Auslaufende des Lüftungsrohres mit Gleitmittel einstreichen und Lüftungsrohr ohne Muffe bzw. Lüftungsrohr mit Muffe in Dichtelement des Ablaufkörpers einschieben.

8 Losflansch mit beiliegenden 6 Stück Sechskantflanschmuttern M 10 mit Ablaufkörper verschrauben. Anzieh-Drehmoment: 20 Nm (Dachdichtungsbahn aus Bitumen) bzw. 30 Nm (Dachdichtungsbahn aus Kunststoff).
Nach der Fachregel für Abdichtungen (Flachdachrichtlinie Ausgabe Dezember 2016) müssen die Muttern der Flanschverbindungen 3x angezogen werden. Das letzte Nachziehen sollte frühestens nach 24 Stunden erfolgen (siehe auch Verlegung Punkt 4).

7 Für das Vorlochen der Dachdichtungsbahn Losflansch als Lochschablone verwenden. Die Kompressionsdichtung ist auf dem Festflansch unter der Dachdichtungsbahn anzuordnen. Kompressionsdichtung für Dachdichtungsbahnen aus Bitumen nicht erforderlich. Bituminöse Abdichtungen sind im Klemmbereich zweilagig auszuführen. **Die Verarbeitungsrichtlinien der Dachbahnhersteller sind zu beachten.**
Wenn eine zweite Kompressionsdichtung unter dem Losflansch erforderlich ist, kann diese bauseits aus demselben Material wie die Dachdichtungsbahn hergestellt werden. Der Losflansch kann auch hier als Schablone genutzt werden. Alternativ kann eine zweite Kompressionsdichtung im LOROWERK angefordert werden.

6 Das Auslaufende des Ablaufkörpers mit Gleitmittel einstreichen und durch die Wärmedämmung in Dichtelement des Unterteils einschieben. Kontrollieren, dass Verbindung mit Unterteil korrekt durchgeführt ist.
Verstellbereich des Ablaufkörpers: 35 - 200 mm.
Bei Wärmedämmungen über 200 mm Stärke LORO-X Rohr als Verlängerung einsetzen.
Bei Wärmedämmungen unter 150 mm Stärke ist das Ablaufrohr des Ablaufkörpers entsprechend zu kürzen.

5 **Erforderlicher Mindesteinschub: 45 mm.**
Aussparungsmaße der Wärmedämmung:

DN	d_1	d_2
70	260	122
100	320	142
125	340	172

4 Losflansch mit beiliegenden 6 Stück Sechskantflanschmuttern M 10 mit Unterteil verschrauben. Anzieh-Drehmoment: 20 Nm (Dampfsperrbahn aus Bitumen) bzw. 30 Nm (Dampfsperrbahn aus Kunststoff).

3 Für das Vorlochen der Dampfsperre Losflansch als Lochschablone verwenden. Die Kompressionsdichtung ist auf dem Festflansch unter der Dampfsperrbahn anzuordnen. Kompressionsdichtung für Dampfsperrbahnen aus Bitumen nicht erforderlich.
Wenn eine zweite Kompressionsdichtung unter dem Losflansch erforderlich ist, kann diese bauseits aus demselben Material wie die Dampfsperrbahn hergestellt werden. Der Losflansch kann auch hier als Schablone genutzt werden. Alternativ kann eine zweite Kompressionsdichtung im LOROWERK angefordert werden.

2 LORO-X Dichtelement in die Muffe des Unterteil einsetzen und flächendeckend mit LORO-X Gleitmittel einstreichen.
Achtung: Auf einwandfreien Sitz des Dichtelementes achten, um die Rückstausicherheit zu gewährleisten.

1 Unterteil einsetzen und befestigen, z.B. mit Befestigungsflansch, Nr. 21910X. Dieser Artikel ist nicht im Standard-Lieferumfang enthalten. Bitte separat bestellen.

Für Betondach

DN	d_1	d_2
70	260	158
100	320	200
125	340	230

11 Weiterführendes Fallrohr unter der Decke anschließen.

Werkvertretungen

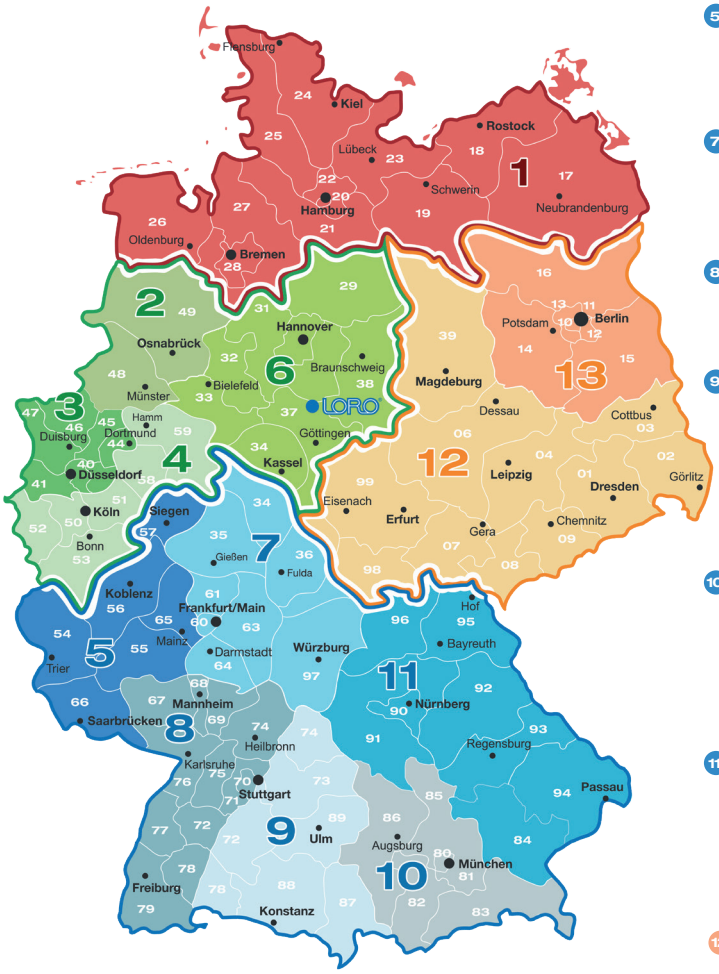

Ihre Ansprechpartner

1 Rudolf Strauß GmbH Industrievertretung
Tel: +49 40 88 365 77 0 • industrievertretungen@r-strauss.de
Thomas Scholz Gebiet Nord 1
Tel: +49 152 08735603 • scholz@r-strauss.de

Innendienst: Sascha Oeltze • Tel: +49 538271128 • s.oeltze@lorowerk.de
Innendienst: André Pralle • Tel: +49 5382 71300 • a.pralle@lorowerk.de

2 Ralf Kaminski Technischer Berater
Mobil: +49 175 524 64 94 • ralf.kaminski@lorowerk.de

Innendienst: André Pralle • Tel: +49 5382 71300 • a.pralle@lorowerk.de

3 Thomas Cassel Technischer Berater
Mobil: +49 170 9646066 • thomas.cassel@lorowerk.de

Innendienst: Jared König • Tel: +49 5382 71271 • j.koenig@lorowerk.de
Rabea Ebbecke • Tel: +49 5382 71302 • r.ebbecke@lorowerk.de

4 Markus Bernad Technischer Berater
Key Account Gebiet West 2 3 4 6
Mobil: +49 175 8421848 • markus.bernad@lorowerk.de
Stefan Kruska Technischer Berater
Mobil: +49 172 209 27 77 • kruska@kruska-beratung.de

LORO-X Lager West
Harald Peglow
Mewer Ring 7 • 58454 Witten • Tel: +49 2302 913160 • witten@lorowerk.de

Innendienst: Jared König • Tel: +49 5382 71271 • j.koenig@lorowerk.de
Rabea Ebbecke • Tel: +49 5382 71302 • r.ebbecke@lorowerk.de

6 Bernd Albert Skiba Technischer Berater
Mobil: +49 160 97900435 • bernd.skiba@lorowerk.de
Innendienst: Thorsten Börstling • Tel: +49 5382 71252 • t.boerstling@lorowerk.de

5 René Kassin Technischer Berater
Key Account Gebiet Süd 5 7 8 9 10 11
Mobil: +49 175 5739364 • rene.kassin@lorowerk.de

Innendienst: Nadine Pralle
Tel: +49 5382 71223 • n.pralle@lorowerk.de

7 Udo Keidel Technischer Berater
Mobil: +49 160 90153146 • udo.keidel@lorowerk.de
Innendienst: Nadine Pralle • Tel: +49 5382 71223 • n.pralle@lorowerk.de

Innendienst: Christine Wille • Tel: +49 5382 71303 • c.wille@lorowerk.de
Lucas Heuer • Tel: +49 5382 71250 • l.heuer@lorowerk.de

8 Andreas Schneider Technischer Berater
Mobil: +49 160 98975044 • andreas.schneider@lorowerk.de

Innendienst: Annette Jürries-Hoppmann • Tel: +49 5382 71 296 •
a.juerries-hoppmann@lorowerk.de

9 Oliver Koch Technischer Berater
Mobil: +49 175 574 02 25 • oliver.koch@lorowerk.de

Innendienst: Annette Jürries-Hoppmann • Tel: +49 5382 71 296 •
a.juerries-hoppmann@lorowerk.de

LORO-X Lager Baden-Württemberg
Pierre Purgoll
Lise-Meitner-Ring 1 • 89231 Neu-Ulm • Tel: +49 731 8 33 00 •
neu-ulm@lorowerk.de

10 Peter Wollitz Technischer Berater
Mobil: +49 170 921 16 62 • peter.wollitz@lorowerk.de

Betreuung Großhandel: Laufer Industrievertretungen GmbH •
Tel: +49 8024 30 30 692 • Mobil: +49 172 8558004 •
rudolf.laufer@laufer-iv.de

Innendienst: Christine Wille • Tel: +49 5382 71 303 • c.wille@lorowerk.de
Lucas Heuer • Tel: +49 5382 71250 • l.heuer@lorowerk.de

11 Johann Schaub Technischer Berater
Mobil: + 49 151 62523524 • johann.schaub@lorowerk.de

Betreuung Großhandel: Laufer Industrievertretungen GmbH •
Tel: +49 8024 30 30 692 • Mobil: +49 172 855 80 04 •
rudolf.laufer@laufer-iv.de

Innendienast: Christine Wille • Tel: +49 5382 71 303 • c.wille@lorowerk.de
Lucas Heuer • Tel: +49 5382 71 250 • l.heuer@lorowerk.de

12 Alexander Dickhaut Technischer Berater
Mobil: +49 170 5580199 • alexander.dickhaut@lorowerk.de

Ronny Amrey Technischer Berater
Mobil: +49 171 21344 35 • r.amrey@lorowerk.de

Innendienst: Veronica Magnusson • Tel: +49 5382 71258 • v.magnusson@lorowerk.de
Marco Wolter • Tel: +49 5382 71307 • m.wolter@lorowerk.de

Büro Leipzig
Iris Pohl, Susanne Kietz
Tel: +49 342 0542690 • wb.leipzig@lorowerk.de

13 Steffen Spigaht Technischer Berater
Key Account Gebiet Ost 12 13
Mobil: +49 171 9759168 • steffen.spigaht@lorowerk.de

Frank Lacina Technischer Berater
Mobil: +49 170 730 53 53 • frank.lacina@lorowerk.de

Innendienst: Melanie Hünecke • Tel: +49 5382 71228 • m.huenecke@lorowerk.de

Ulrich Spigaht Technischer Berater
Mobil: +49 160 90515047 • ulrich.spigaht@lorowerk.de

Innendienst: Melanie Hünecke • Tel: +49 5382 71228 • m.huenecke@lorowerk.de

---

Stefan Günther Leitung Vertrieb
Mobil: +49 175 2917864 • stefan.guenther@lorowerk.de

Steffen Spigaht Verkaufsleiter
Mobil: +49 171 9759168 • steffen.spigaht@lorowerk.de

Hendrik Henze Leitung Verkauf-Innendienst
Tel. +49 5382 71187 • hendrik.henze@lorowerk.de

LOROWERK K.H. Vahlbrauk GmbH & Co. KG
Kriegerweg 1 • 37581 Bad Gandersheim, Postfach 13 80 • 37577 Bad Gandersheim
Tel. +49 5382 71 0 • Telefax +49 5382 71 2 03 • Internet: www.loro.de • e-mail: infocenter@lorowerk.de